EQUIPOS DE FILTRADO COMPACTOS SERIE KE

F03-KE-FT-001

Ficha de producto · Filtros metálicos y automáticos

Equipos listos para conectar, de 1" a 4", que combinan un hidrociclón, un filtro de malla serie O o K y un cabezal de fertirrigación. Para agua de sondeo o de pozo cargada de arena, de 5 a 80 m³/h, hasta 8 bar.



Características técnicas

Composición	Hidrociclón, filtro de malla (serie O, serie K o serie K con cepillo rotativo) y cabezal de fertirrigación
Cuerpo	Acero S235JR (acero inoxidable AISI 304 o 316 bajo pedido)
Cartucho	Armazón de PVC-U (DIN 8061-8062), malla de acero inoxidable AISI 304
Juntas	EPDM
Tratamiento superficial	Decapado, fosfatado y pintura en polvo de poliéster (revestimiento epoxi apto para agua potable bajo pedido)
Presión de servicio máxima	8 bar
Conexiones	Rosca hembra BSP; ranurado bajo pedido
Opciones	Purga automática bajo pedido

Descripción

Los equipos de filtrado compactos serie KE eliminan grandes cantidades de partículas minerales. Se instalan principalmente en agua de sondeo o de pozo.

Cada equipo se suministra completo, listo para conectar a la red de riego. Incluye:

- un hidrociclón;
- un filtro de malla serie O, serie K o serie K con cepillo rotativo;
- un cabezal de fertirrigación completo.

El agua cargada entra en el hidrociclón. La fuerza centrífuga proyecta las partículas contra la pared, donde giran a gran velocidad y después descienden a la cámara de recogida, en la parte inferior del hidrociclón. Libre de las partículas más pesadas, el agua pasa a continuación por el filtro de malla, que retiene las partículas más finas y más ligeras.

Con un depósito de fertilizante o una bomba dosificadora, el cabezal de fertirrigación permite la fertirrigación.

Características técnicas por modelo

Código	Entrada / salida	Conexión	Caudal mín. (m³/h)	Caudal máx. (m³/h)
Con filtro de malla serie O				
05-10-100	1"	TF	5	12
05-10-150	1" 1/2	TF	10	16
05-10-200	2"	TF	15	25
05-10-250	2" 1/2	TF	20	35

EQUIPOS DE FILTRADO COMPACTOS SERIE KE

Código	Entrada / salida	Conexión	Caudal mín. (m³/h)	Caudal máx. (m³/h)
05-10-300	3"	TF	30	50
05-10-400	4"	TF	50	80
Con filtro de malla serie K				
05-10-201	2"	TF	15	25
05-10-253	2" 1/2	TF	20	35
05-10-303	3"	TF	30	50
05-10-404	4"	TF	50	80
Con filtro de malla serie K con cepillo rotativo				
05-10-203	2"	TF	15	25
05-10-255	2" 1/2	TF	20	35
05-10-307	3"	TF	30	50
05-10-407	4"	TF	50	80

Conexión: TF = rosca hembra BSP. La malla del filtro se elige como para los filtros serie O y K: véanse sus fichas.

Dimensiones

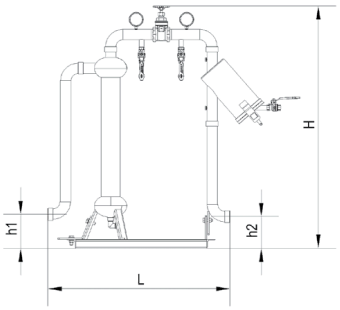

Equipos KE de 1" y 1" 1/2

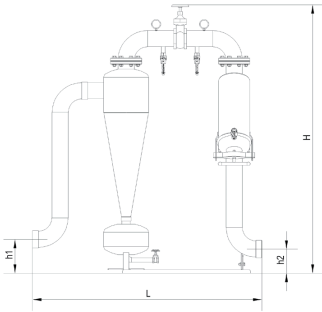

Equipos KE de 2" a 4"

Dimensiones y peso

Código	Entrada / salida	L (mm)	H (mm)	h1 (mm)	h2 (mm)	Peso (kg)
Con filtro de malla serie O						
05-10-100	1"	685	825	185	155	24
05-10-150	1" 1/2	835	1120	155	145	30
05-10-200	2"	1110	1600	115	200	68
05-10-250	2" 1/2	1190	1655	145	185	81
05-10-300	3"	1230	1705	215	195	90
05-10-400	4"	1615	1900	240	172	138
Con filtro de malla serie K						
05-10-201	2"	1110	1600	115	200	69
05-10-253	2" 1/2	1190	1655	145	185	83

Código	Entrada / salida	L (mm)	H (mm)	h1 (mm)	h2 (mm)	Peso (kg)
05-10-303	3"	1230	1705	215	195	90
05-10-404	4"	1615	1900	240	172	138
Con filtro de malla serie K con cepillo rotativo						
05-10-203	2"	1110	1600	115	200	67
05-10-255	2" 1/2	1190	1655	145	185	81
05-10-307	3"	1230	1705	215	195	88
05-10-407	4"	1615	1900	240	172	138

h1 y h2: alturas de la entrada y de la salida sobre el suelo.

Mantenimiento

Las partículas recogidas en la parte inferior del hidrociclón se evacuan por la válvula de purga, manualmente o automáticamente con el kit de purga automática (bajo pedido).

Para limpiar el filtro de malla, extraer el cartucho y enjuagarlo con un chorro de agua o cepillarlo. En los equipos provistos de un filtro K con cepillo rotativo, accionar el cepillo limpia el cartucho sin sacarlo del cuerpo.

Documentos relacionados : F03-HYDRO-FT-001, F03-O-FT-001, F03-K-FT-001

Códigos de producto : 05-10-100, 05-10-150, 05-10-200, 05-10-250, 05-10-300, 05-10-400, 05-10-201, 05-10-253, 05-10-303, 05-10-404, 05-10-203, 05-10-255, 05-10-307, 05-10-407