STATIONS DE FILTRATION COMPACTES SÉRIE KE

F03-KE-FT-001

Fiche produit · Filtres métalliques et automatiques

Stations prêtes à raccorder, de 1" à 4", associant un hydrocyclone, un filtre à tamis série O ou K et une tête de fertilisation. Pour l'eau de forage ou de puits chargée en sable, de 5 à 80 m³/h, jusqu'à 8 bar.



Caractéristiques techniques

Composition	Hydrocyclone, filtre à tamis (série O, série K ou série K à brosse rotative) et tête de fertilisation
Corps	Acier S235JR (inox AISI 304 ou 316 sur demande)
Cartouche	Armature PVC-U (DIN 8061-8062), tamis inox AISI 304
Joints	EPDM
Traitement	Décapage, phosphatation et peinture poudre polyester (revêtement époxy compatible eau potable sur demande)
Pression de service maximale	8 bar
Raccordements	Taraudé femelle BSP ; rainuré sur demande
Options	Purge automatique sur demande

Description

Les stations de filtration compactes série KE éliminent de grandes quantités de particules minérales. Elles s'installent principalement sur l'eau de forage ou de puits.

Chaque station est livrée complète, prête à raccorder au réseau d'irrigation. Elle comprend :

- un hydrocyclone ;
- un filtre à tamis série O, série K ou série K à brosse rotative ;
- une tête de fertilisation complète.

L'eau chargée entre dans l'hydrocyclone. La force centrifuge projette les particules contre la paroi, où elles tournent à grande vitesse puis descendent dans la chambre de collecte, au bas de l'hydrocyclone. Débarrassée des particules les plus lourdes, l'eau passe ensuite dans le filtre à tamis, qui retient les particules plus fines et plus légères.

Avec une cuve d'engrais ou une pompe doseuse, la tête de fertilisation permet la fertirrigation.

Caractéristiques par modèle

Code	Entrée / sortie	Raccordement	Débit mini (m³/h)	Débit maxi (m³/h)
Avec filtre à tamis série O				
05-10-100	1"	TF	5	12
05-10-150	1" 1/2	TF	10	16
05-10-200	2"	TF	15	25
05-10-250	2" 1/2	TF	20	35

STATIONS DE FILTRATION COMPACTES SÉRIE KE

Code	Entrée / sortie	Raccordement	Débit mini (m^3/h)	Débit maxi (m^3/h)
05-10-300	3"	TF	30	50
05-10-400	4"	TF	50	80
Avec filtre à tamis série K				
05-10-201	2"	TF	15	25
05-10-253	2" 1/2	TF	20	35
05-10-303	3"	TF	30	50
05-10-404	4"	TF	50	80
Avec filtre à tamis série K à brosse rotative				
05-10-203	2"	TF	15	25
05-10-255	2" 1/2	TF	20	35
05-10-307	3"	TF	30	50
05-10-407	4"	TF	50	80

Raccordement : TF = taraudé femelle BSP. Le tamis du filtre se choisit comme pour les filtres séries O et K : voir leurs fiches.

Dimensions

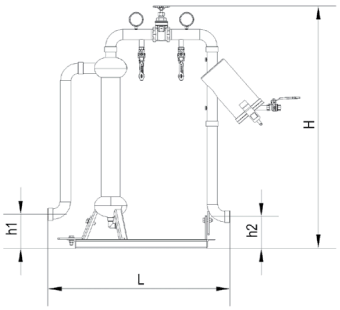

Stations KE 1" et 1" 1/2

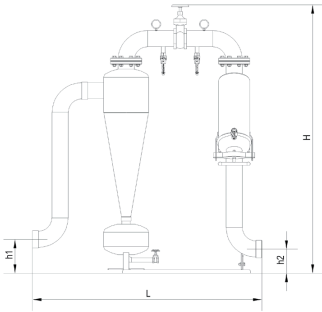

Stations KE 2" à 4"

Dimensions et poids

Code	Entrée / sortie	L (mm)	H (mm)	h1 (mm)	h2 (mm)	Poids (kg)
Avec filtre à tamis série O						
05-10-100	1"	685	825	185	155	24
05-10-150	1" 1/2	835	1120	155	145	30
05-10-200	2"	1110	1600	115	200	68
05-10-250	2" 1/2	1190	1655	145	185	81
05-10-300	3"	1230	1705	215	195	90
05-10-400	4"	1615	1900	240	172	138
Avec filtre à tamis série K						
05-10-201	2"	1110	1600	115	200	69
05-10-253	2" 1/2	1190	1655	145	185	83

Code	Entrée / sortie	L (mm)	H (mm)	h1 (mm)	h2 (mm)	Poids (kg)
05-10-303	3"	1230	1705	215	195	90
05-10-404	4"	1615	1900	240	172	138
Avec filtre à tamis série K à brosse rotative						
05-10-203	2"	1110	1600	115	200	67
05-10-255	2" 1/2	1190	1655	145	185	81
05-10-307	3"	1230	1705	215	195	88
05-10-407	4"	1615	1900	240	172	138

h1 et h2 : hauteurs de l'entrée et de la sortie au-dessus du sol.

Entretien

Les particules collectées au bas de l'hydrocyclone s'évacuent par la vanne de purge, à la main ou automatiquement avec le kit de purge automatique (sur demande).

Pour nettoyer le filtre à tamis, sortir la cartouche et la rincer au jet ou la brosser. Sur les stations équipées d'un filtre K à brosse rotative, manœuvrer la brosse nettoie la cartouche sans la sortir du corps.

Documents associés : F03-HYDRO-FT-001, F03-O-FT-001, F03-K-FT-001

Codes produits : 05-10-100, 05-10-150, 05-10-200, 05-10-250, 05-10-300, 05-10-400, 05-10-201, 05-10-253, 05-10-303, 05-10-404, 05-10-203, 05-10-255, 05-10-307, 05-10-407