SISTEMI DI FILTRAZIONE COMPATTI SERIE KE

F03-KE-FT-001

Scheda prodotto · Filtri metallici e automatici

Sistemi pronti da collegare, da 1" a 4", che associano un idrociclone, un filtro a rete serie O o K e una testata di fertirrigazione. Per acqua di pozzo, trivellato o scavato, carica di sabbia, da 5 a 80 m³/h, fino a 8 bar.



Caratteristiche tecniche

Composizione	Idrociclone, filtro a rete (serie O, serie K o serie K con spazzola rotante) e testata di fertirrigazione
Corpo	Acciaio S235JR (acciaio inox AISI 304 o 316 su richiesta)
Cartuccia	Telaio in PVC-U (DIN 8061-8062), rete filtrante in acciaio inox AISI 304
Guarnizioni	EPDM
Trattamento superficiale	Decapaggio, fosfatazione e verniciatura a polveri poliestere (rivestimento epossidico compatibile con acqua potabile su richiesta)
Pressione di esercizio massima	8 bar
Attacchi	Filettato femmina BSP; scanalato su richiesta
Opzioni	Spurgo automatico su richiesta

Descrizione

I sistemi di filtrazione compatti serie KE eliminano grandi quantità di particelle minerali. Si installano principalmente su acqua di pozzo, trivellato o scavato.

Ogni sistema di filtrazione compatto è fornito completo, pronto da collegare alla rete di irrigazione. Comprende:

- un idrociclone;
- un filtro a rete serie O, serie K o serie K con spazzola rotante;
- una testata di fertirrigazione completa.

L'acqua carica entra nell'idrociclone. La forza centrifuga proietta le particelle contro la parete, dove ruotano ad alta velocità e poi scendono nella camera di raccolta, nella parte inferiore dell'idrociclone. Liberata dalle particelle più pesanti, l'acqua passa poi nel filtro a rete, che trattiene le particelle più fini e più leggere.

Con un serbatoio di fertilizzante o una pompa dosatrice, la testata di fertirrigazione consente la fertirrigazione.

Caratteristiche tecniche per modello

Codice	Ingresso / uscita	Attacco	Portata min. (m³/h)	Portata max. (m³/h)
Con filtro a rete serie O				
05-10-100	1"	TF	5	12
05-10-150	1" 1/2	TF	10	16

SISTEMI DI FILTRAZIONE COMPATTI SERIE KE

F03-KE-FT-001

Codice	Ingresso / uscita	Attacco	Portata min. (m^3/h)	Portata max. (m^3/h)
05-10-200	2"	TF	15	25
05-10-250	2" 1/2	TF	20	35
05-10-300	3"	TF	30	50
05-10-400	4"	TF	50	80
Con filtro a rete serie K				
05-10-201	2"	TF	15	25
05-10-253	2" 1/2	TF	20	35
05-10-303	3"	TF	30	50
05-10-404	4"	TF	50	80
Con filtro a rete serie K con spazzola rotante				
05-10-203	2"	TF	15	25
05-10-255	2" 1/2	TF	20	35
05-10-307	3"	TF	30	50
05-10-407	4"	TF	50	80

Attacco: TF = filettato femmina BSP. La rete filtrante del filtro si sceglie come per i filtri serie O e K: vedere le relative schede.

Dimensioni

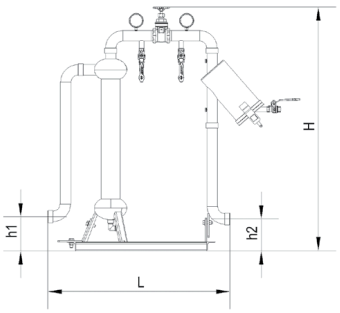

Sistemi KE da 1" e 1" 1/2

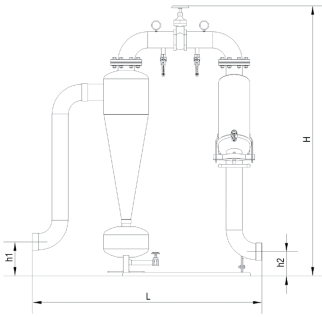

Sistemi KE da 2" a 4"

Dimensioni e peso

Codice	Ingresso / uscita	L (mm)	H (mm)	h1 (mm)	h2 (mm)	Peso (kg)
Con filtro a rete serie O						
05-10-100	1"	685	825	185	155	24
05-10-150	1" 1/2	835	1120	155	145	30
05-10-200	2"	1110	1600	115	200	68
05-10-250	2" 1/2	1190	1655	145	185	81
05-10-300	3"	1230	1705	215	195	90
05-10-400	4"	1615	1900	240	172	138
Con filtro a rete serie K						

Codice	Ingresso / uscita	L (mm)	H (mm)	h1 (mm)	h2 (mm)	Peso (kg)
05-10-201	2"	1110	1600	115	200	69
05-10-253	2" 1/2	1190	1655	145	185	83
05-10-303	3"	1230	1705	215	195	90
05-10-404	4"	1615	1900	240	172	138
Con filtro a rete serie K con spazzola rotante						
05-10-203	2"	1110	1600	115	200	67
05-10-255	2" 1/2	1190	1655	145	185	81
05-10-307	3"	1230	1705	215	195	88
05-10-407	4"	1615	1900	240	172	138

h1 e h2: altezze dell'ingresso e dell'uscita dal suolo.

Manutenzione

Le particelle raccolte nella parte inferiore dell'idrociclone si scaricano tramite la valvola di spurgo, manualmente o automaticamente con il kit di spurgo automatico (su richiesta).

Per pulire il filtro a rete, estrarre la cartuccia e sciacquarla con un getto d'acqua o spazzolarla. Sui sistemi dotati di filtro K con spazzola rotante, azionando la spazzola si pulisce la cartuccia senza estrarla dal corpo.

Documenti correlati : F03-HYDRO-FT-001, F03-O-FT-001, F03-K-FT-001

Codici prodotto : 05-10-100, 05-10-150, 05-10-200, 05-10-250, 05-10-300, 05-10-400, 05-10-201, 05-10-253, 05-10-303, 05-10-404, 05-10-203, 05-10-255, 05-10-307, 05-10-407