HORIZONTALE SIEBFILTER SERIE O

F03-O-FT-001

Produktdatenblatt · Metallfilter und automatische Filter

Horizontale Metallsiebfilter von 1" bis 8" für Wasser mit geringem Gehalt an mineralischen Partikeln. Einsatz allein oder als Sicherheitsfiltration nach einem Sandfilter oder einem Hydrozyklon. Betriebsdruck bis 8 bar.



Technische Daten

Gehäuse	Stahl S235JR (Edelstahl AISI 304 oder 316 auf Anfrage)
Filtereinsatz	Stützkörper aus PVC-U (DIN 8061-8062), Sieb aus Edelstahl AISI 304; Lochblech aus Edelstahl für die Modelle 1" und 1" 1/2 und ab 6"
Dichtungen	EPDM
Oberflächenbehandlung	Beizen, Phosphatieren und Polyester-Pulverbeschichtung (für Trinkwasser geeignete Epoxidbeschichtung auf Anfrage)
Maximaler Betriebsdruck	8 bar
Anschlüsse	Außengewinde BSP (1" und 1" 1/2), Innengewinde BSP (2" bis 4"), Flansche DIN 2576 PN10, Nutanschluss auf Anfrage
Sieb	40 mesh (470 µm), 50 mesh (400 µm), 60 mesh (320 µm), 80 mesh (220 µm), 120 mesh (140 µm), 140 mesh (115 µm), 160 mesh (90 µm) oder 180 mesh (80 µm); nur 80 oder 120 mesh für die Modelle 1", 1" 1/2 und 6"; andere Feinheiten auf Anfrage

Beschreibung

Die Filter der Serie O eignen sich für Wasser mit geringem Gehalt an mineralischen Schwebstoffen wie Sand. Sie dienen auch als Sicherheitsfilter nach einer ersten Filtrationsstufe (Sandfilter, Hydrozyklon): Fällt diese aus, schützen sie die nachgeschaltete Anlage.

Das Wasser tritt in den Filter ein, durchströmt den Filtereinsatz und tritt gefiltert wieder aus. Die Partikel bleiben auf dem Sieb des Filtereinsatzes zurück.

Technische Daten je Modell

Artikelnummer	Einlass / Auslass	Anschluss	Filterfläche (cm^2)	Min. Durchfluss (m^3/h)	Max. Durchfluss (m^3/h)	PN (bar)
05-00-102	1" long	TM	705	2	5	8
05-00-151	1" 1/2 long	TM	705	5	12	8
05-00-200	2"	TF, F, G	1115	15	30	8
05-00-250	2" 1/2	TF, F, G	1390	20	35	8
05-00-300	3"	TF, F, G	1700	25	40	8
05-00-400	4"	TF, F, G	1700	40	80	8

HORIZONTALE SIEBFILTER SERIE O

F03-O-FT-001

Artikelnummer	Einlass / Auslass	Anschluss	Filterfläche (cm²)	Min. Durchfluss (m³/h)	Max. Durchfluss (m³/h)	PN (bar)
05-00-500	5"	F, G	3220	80	120	8
05-00-600	6"	F, G	3220	80	120	8
05-00-601	6" super (750)	F, G	4554	80	150	8
05-00-602	6" (990)	F, G	5730	80	180	8
05-00-802	8"	F, G	5730	80	220	8

Anschluss: TM = Außengewinde BSP, TF = Innengewinde BSP, F = Flansche DIN 2576 PN10, G = Nutanschluss (auf Anfrage).

Leistung

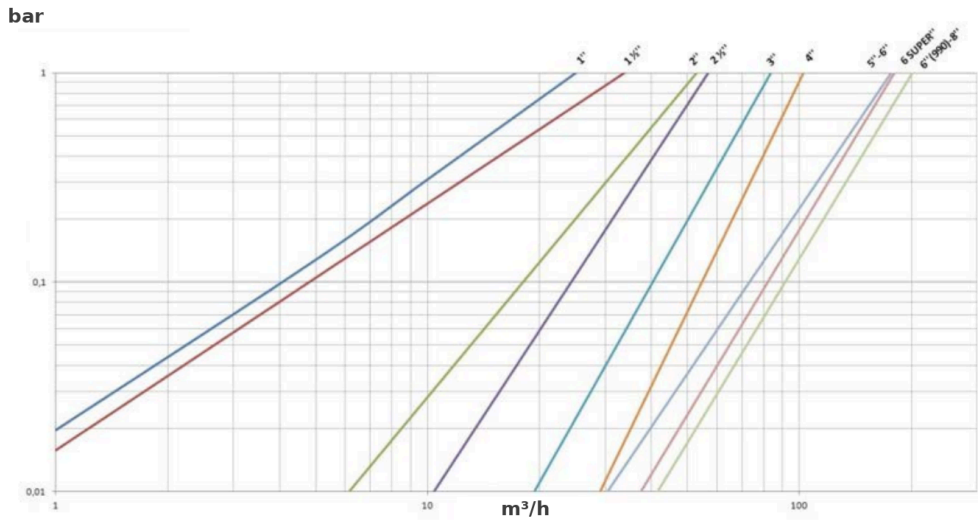

Druckverlust (bar) in Abhängigkeit vom Durchfluss (m³/h), Sieb 120 mesh

Abmessungen

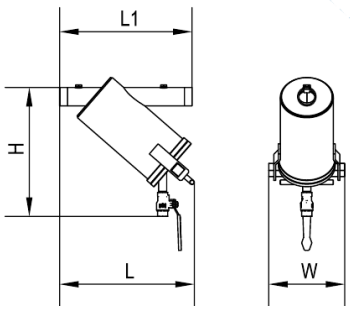

Filter 1" lang und 1" 1/2 lang

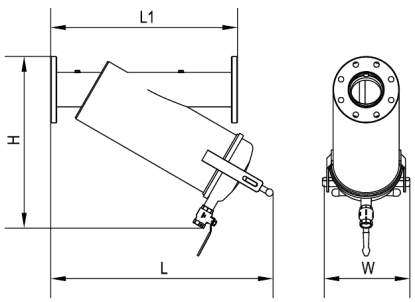

Filter 2" bis 4"

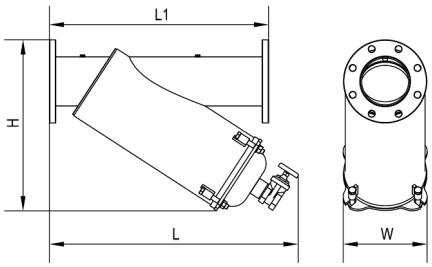

Filter 5" bis 8"

Abmessungen und Gewicht

Artikelnummer	Einlass / Auslass	L1 (mm)	L (mm)	H (mm)	W (mm)	Gewicht (kg)
05-00-102	1" long	350	347	365	200	8,8
05-00-151	1" 1/2 long	350	349	365	200	9,1

HORIZONTALE SIEBFILTER SERIE O

F03-O-FT-001

Artikelnummer	Einlass / Auslass	L1 (mm)	L (mm)	H (mm)	W (mm)	Gewicht (kg)
05-00-200	2"	470	504	402	240	17,5
05-00-250	2" 1/2	500	580	454	240	20,5
05-00-300	3"	500	660	525	240	23,1
05-00-400	4"	620	738	570	290	33,0
05-00-500	5"	750	852	568	290	50,0
05-00-600	6"	750	852	586	287	54,5
05-00-601	6" super (750)	930	1004	684	287	64,2
05-00-602	6" (990)	930	1205	815	287	73,4
05-00-802	8"	930	1242	771	287	79,7

Installation

Den Filter in Richtung des auf dem Gehäuse angegebenen Pfeils einbauen.

Wartung

Die Reinigung erfolgt von Hand: den Deckel abnehmen, den Filtereinsatz herausnehmen und reinigen.

Den Filtereinsatz reinigen, wenn der Druckverlust um 0,5 bar über dem mit einem sauberen Filtereinsatz gemessenen Wert liegt.

Artikelnummern : 05-00-102, 05-00-151, 05-00-200, 05-00-250, 05-00-300, 05-00-400, 05-00-500, 05-00-600, 05-00-601, 05-00-602, 05-00-802