FILTROS DE MALLA HORIZONTALES SERIE O

F03-O-FT-001

Ficha de producto · Filtros metálicos y automáticos

Filtros de malla metálica horizontales, de 1" a 8", para agua poco cargada de partículas minerales. Se utilizan solos o como filtración de seguridad después de un filtro de arena o un hidrociclón. Presión de servicio de hasta 8 bar.



Características técnicas

Cuerpo	Acero S235JR (acero inoxidable AISI 304 o 316 bajo pedido)
Cartucho	Armazón de PVC-U (DIN 8061-8062), malla de acero inoxidable AISI 304; chapa perforada de acero inoxidable para los modelos de 1" y 1" 1/2 y a partir de 6"
Juntas	EPDM
Tratamiento superficial	Decapado, fosfatado y pintura en polvo de poliéster (revestimiento epoxi apto para agua potable bajo pedido)
Presión de servicio máxima	8 bar
Conexiones	Rosca macho BSP (1" y 1" 1/2), rosca hembra BSP (de 2" a 4"), bridas DIN 2576 PN10, ranurado bajo pedido
Malla	40 mesh (470 µm), 50 mesh (400 µm), 60 mesh (320 µm), 80 mesh (220 µm), 120 mesh (140 µm), 140 mesh (115 µm), 160 mesh (90 µm) o 180 mesh (80 µm); solo 80 o 120 mesh para los modelos de 1", 1" 1/2 y 6"; otros grados de filtración bajo pedido

Descripción

Los filtros serie O son adecuados para agua poco cargada de partículas minerales en suspensión, como la arena. También sirven como filtro de seguridad después de una primera filtración (filtro de arena, hidrociclón): si esta falla, protegen la instalación aguas abajo.

El agua entra en el filtro, atraviesa el cartucho y sale filtrada. Las partículas quedan retenidas en la malla del cartucho.

Características técnicas por modelo

Código	Entrada / salida	Conexión	Superficie de filtración (cm^2)	Caudal mín. (m^3/h)	Caudal máx. (m^3/h)	PN (bar)
05-00-102	1" long	TM	705	2	5	8
05-00-151	1" 1/2 long	TM	705	5	12	8
05-00-200	2"	TF, F, G	1115	15	30	8
05-00-250	2" 1/2	TF, F, G	1390	20	35	8
05-00-300	3"	TF, F, G	1700	25	40	8
05-00-400	4"	TF, F, G	1700	40	80	8
05-00-500	5"	F, G	3220	80	120	8

FILTROS DE MALLA HORIZONTALES SERIE O

F03-O-FT-001

Código	Entrada / salida	Conexión	Superficie de filtración (cm²)	Caudal mín. (m³/h)	Caudal máx. (m³/h)	PN (bar)
05-00-600	6"	F, G	3220	80	120	8
05-00-601	6" super (750)	F, G	4554	80	150	8
05-00-602	6" (990)	F, G	5730	80	180	8
05-00-802	8"	F, G	5730	80	220	8

Conexión: TM = rosca macho BSP, TF = rosca hembra BSP, F = bridas DIN 2576 PN10, G = ranurado (bajo pedido).

Prestaciones

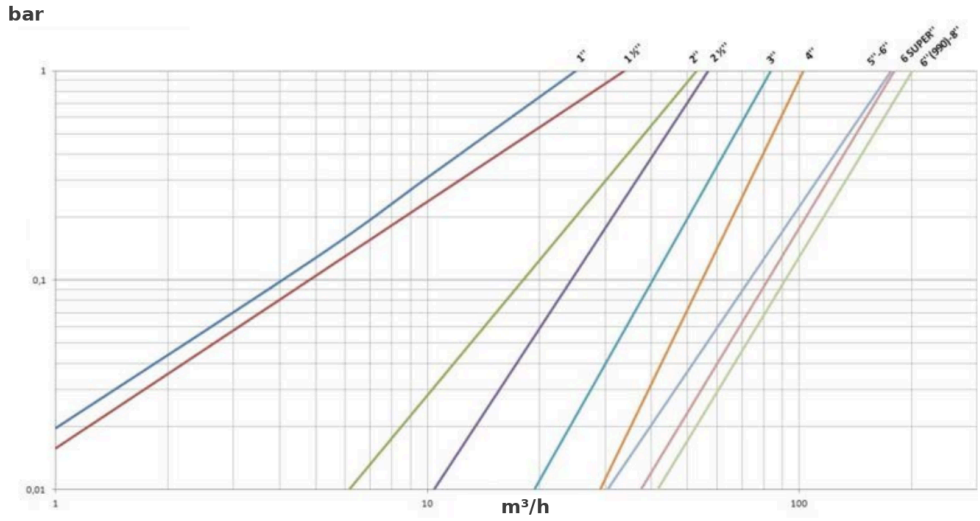

Pérdida de carga (bar) en función del caudal (m³/h), malla de 120 mesh

Dimensiones

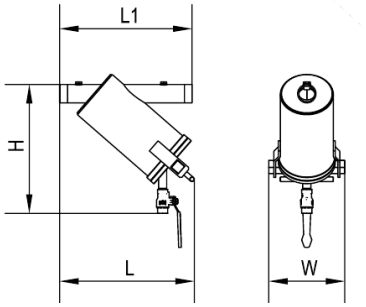

Filtros de 1" largo y 1" 1/2 largo

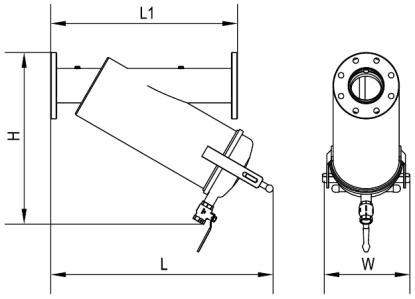

Filtros de 2" a 4"

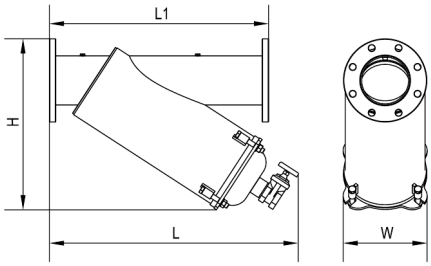

Filtros de 5" a 8"

Dimensiones y peso

Código	Entrada / salida	L1 (mm)	L (mm)	H (mm)	W (mm)	Peso (kg)
05-00-102	1" long	350	347	365	200	8,8
05-00-151	1" 1/2 long	350	349	365	200	9,1
05-00-200	2"	470	504	402	240	17,5

FILTROS DE MALLA HORIZONTALES SERIE O

Código	Entrada / salida	L1 (mm)	L (mm)	H (mm)	W (mm)	Peso (kg)
05-00-250	2" 1/2	500	580	454	240	20,5
05-00-300	3"	500	660	525	240	23,1
05-00-400	4"	620	738	570	290	33,0
05-00-500	5"	750	852	568	290	50,0
05-00-600	6"	750	852	586	287	54,5
05-00-601	6" super (750)	930	1004	684	287	64,2
05-00-602	6" (990)	930	1205	815	287	73,4
05-00-802	8"	930	1242	771	287	79,7

Instalación

Instalar el filtro en el sentido de la flecha indicada en el cuerpo.

Mantenimiento

La limpieza es manual: retirar la tapa, extraer el cartucho y limpiarlo.

Limpiar el cartucho cuando la pérdida de carga supere en 0,5 bar la medida con un cartucho limpio.

Códigos de producto : 05-00-102, 05-00-151, 05-00-200, 05-00-250, 05-00-300, 05-00-400, 05-00-500, 05-00-600, 05-00-601, 05-00-602, 05-00-802