FILTRES À TAMIS HORIZONTAUX SÉRIE O

F03-O-FT-001

Fiche produit · Filtres métalliques et automatiques

Filtres à tamis métallique horizontaux, de 1" à 8", pour l'eau peu chargée en particules minérales. Utilisés seuls ou en filtration de sécurité après un filtre à sable ou un hydrocyclone. Pression de service jusqu'à 8 bar.



Caractéristiques techniques

Corps	Acier S235JR (inox AISI 304 ou 316 sur demande)
Cartouche	Armature PVC-U (DIN 8061-8062), tamis inox AISI 304 ; tôle inox perforée pour les modèles 1" et 1" 1/2 et à partir de 6"
Joints	EPDM
Traitement	Décapage, phosphatation et peinture poudre polyester (revêtement époxy compatible eau potable sur demande)
Pression de service maximale	8 bar
Raccordements	Fileté mâle BSP (1" et 1" 1/2), taraudé femelle BSP (2" à 4"), brides DIN 2576 PN10, rainuré sur demande
Tamis	40 mesh (470 µm), 50 mesh (400 µm), 60 mesh (320 µm), 80 mesh (220 µm), 120 mesh (140 µm), 140 mesh (115 µm), 160 mesh (90 µm) ou 180 mesh (80 µm) ; 80 ou 120 mesh seulement pour les modèles 1", 1" 1/2 et 6" ; autres finesses sur demande

Description

Les filtres série O conviennent à l'eau faiblement chargée en particules minérales en suspension, comme le sable. Ils servent aussi de filtre de sécurité après une première filtration (filtre à sable, hydrocyclone) : en cas de défaut de celle-ci, ils protègent l'installation en aval.

L'eau entre dans le filtre, traverse la cartouche et ressort filtrée. Les particules restent sur le tamis de la cartouche.

Caractéristiques par modèle

Code	Entrée / sortie	Raccordement	Surface de filtration (cm^2)	Débit mini (m^3/h)	Débit maxi (m^3/h)	PN (bar)
05-00-102	1" long	TM	705	2	5	8
05-00-151	1" 1/2 long	TM	705	5	12	8
05-00-200	2"	TF, F, G	1115	15	30	8
05-00-250	2" 1/2	TF, F, G	1390	20	35	8
05-00-300	3"	TF, F, G	1700	25	40	8
05-00-400	4"	TF, F, G	1700	40	80	8
05-00-500	5"	F, G	3220	80	120	8
05-00-600	6"	F, G	3220	80	120	8

FILTRES À TAMIS HORIZONTAUX SÉRIE O

F03-O-FT-001

Code	Entrée / sortie	Raccordement	Surface de filtration (cm²)	Débit mini (m³/h)	Débit maxi (m³/h)	PN (bar)
05-00-601	6" super (750)	F, G	4554	80	150	8
05-00-602	6" (990)	F, G	5730	80	180	8
05-00-802	8"	F, G	5730	80	220	8

Raccordement : TM = fileté mâle BSP, TF = taraudé femelle BSP, F = brides DIN 2576 PN10, G = rainuré (sur demande).

Performances

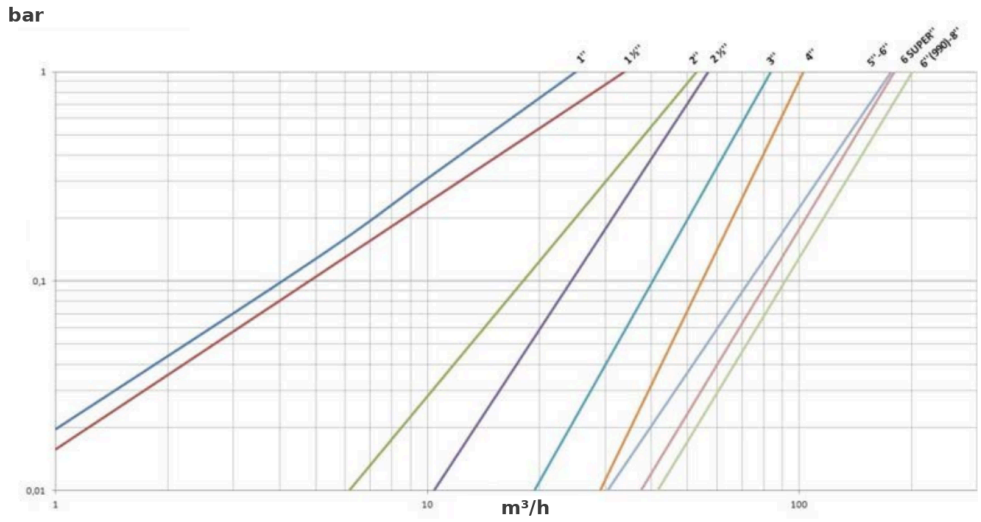

Perte de charge (bar) selon le débit (m³/h), tamis 120 mesh

Dimensions

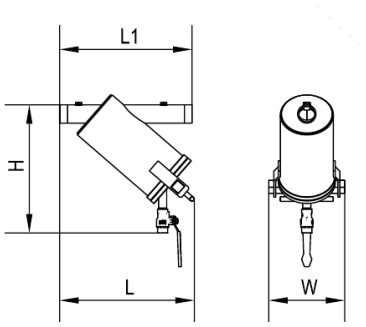

Filtres 1" long et 1" 1/2 long

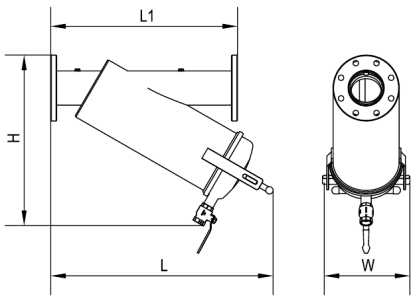

Filtres 2" à 4"

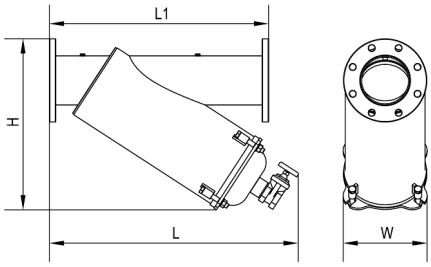

Filtres 5" à 8"

Dimensions et poids

Code	Entrée / sortie	L1 (mm)	L (mm)	H (mm)	W (mm)	Poids (kg)
05-00-102	1" long	350	347	365	200	8,8
05-00-151	1" 1/2 long	350	349	365	200	9,1
05-00-200	2"	470	504	402	240	17,5
05-00-250	2" 1/2	500	580	454	240	20,5

Code	Entrée / sortie	L1 (mm)	L (mm)	H (mm)	W (mm)	Poids (kg)
05-00-300	3"	500	660	525	240	23,1
05-00-400	4"	620	738	570	290	33,0
05-00-500	5"	750	852	568	290	50,0
05-00-600	6"	750	852	586	287	54,5
05-00-601	6" super (750)	930	1004	684	287	64,2
05-00-602	6" (990)	930	1205	815	287	73,4
05-00-802	8"	930	1242	771	287	79,7

Installation

Installer le filtre dans le sens de la flèche indiquée sur le corps.

Entretien

Le nettoyage est manuel : déposer le couvercle, sortir la cartouche et la nettoyer.

Nettoyer la cartouche quand la perte de charge dépasse de 0,5 bar celle mesurée avec une cartouche propre.

Codes produits : 05-00-102, 05-00-151, 05-00-200, 05-00-250, 05-00-300, 05-00-400, 05-00-500, 05-00-600, 05-00-601, 05-00-602, 05-00-802