FILTRI A RETE ORIZZONTALI SERIE O

F03-O-FT-001

Scheda prodotto · Filtri metallici e automatici

Filtri a rete metallica orizzontali, da 1" a 8", per acqua poco carica di particelle minerali. Utilizzati da soli o come filtrazione di sicurezza dopo un filtro a sabbia o un idrociclone. Pressione di esercizio fino a 8 bar.



Caratteristiche tecniche

Corpo	Acciaio S235JR (acciaio inox AISI 304 o 316 su richiesta)
Cartuccia	Telaio in PVC-U (DIN 8061-8062), rete filtrante in acciaio inox AISI 304; lamiera forata in acciaio inox per i modelli da 1" e 1" 1/2 e a partire da 6"
Guarnizioni	EPDM
Trattamento superficiale	Decapaggio, fosfatazione e verniciatura a polveri poliestere (rivestimento epossidico compatibile con acqua potabile su richiesta)
Pressione di esercizio massima	8 bar
Attacchi	Filettato maschio BSP (1" e 1" 1/2), filettato femmina BSP (da 2" a 4"), flange DIN 2576 PN10, scanalato su richiesta
Rete filtrante	40 mesh (470 µm), 50 mesh (400 µm), 60 mesh (320 µm), 80 mesh (220 µm), 120 mesh (140 µm), 140 mesh (115 µm), 160 mesh (90 µm) o 180 mesh (80 µm); solo 80 o 120 mesh per i modelli da 1", 1" 1/2 e 6"; altri gradi di filtrazione su richiesta

Descrizione

I filtri serie O sono adatti all'acqua debolmente carica di particelle minerali in sospensione, come la sabbia. Servono anche da filtro di sicurezza dopo una prima filtrazione (filtro a sabbia, idrociclone): in caso di guasto di quest'ultima, proteggono l'impianto a valle.

L'acqua entra nel filtro, attraversa la cartuccia ed esce filtrata. Le particelle restano sulla rete filtrante della cartuccia.

Caratteristiche tecniche per modello

Codice	Ingresso / uscita	Attacco	Superficie filtrante (cm^2)	Portata min. (m^3/h)	Portata max. (m^3/h)	PN (bar)
05-00-102	1" long	TM	705	2	5	8
05-00-151	1" 1/2 long	TM	705	5	12	8
05-00-200	2"	TF, F, G	1115	15	30	8
05-00-250	2" 1/2	TF, F, G	1390	20	35	8
05-00-300	3"	TF, F, G	1700	25	40	8
05-00-400	4"	TF, F, G	1700	40	80	8
05-00-500	5"	F, G	3220	80	120	8

FILTRI A RETE ORIZZONTALI SERIE O

F03-O-FT-001

Codice	Ingresso / uscita	Attacco	Superficie filtrante (cm²)	Portata min. (m³/h)	Portata max. (m³/h)	PN (bar)
05-00-600	6"	F, G	3220	80	120	8
05-00-601	6" super (750)	F, G	4554	80	150	8
05-00-602	6" (990)	F, G	5730	80	180	8
05-00-802	8"	F, G	5730	80	220	8

Attacco: TM = filettato maschio BSP, TF = filettato femmina BSP, F = flange DIN 2576 PN10, G = scanalato (su richiesta).

Prestazioni

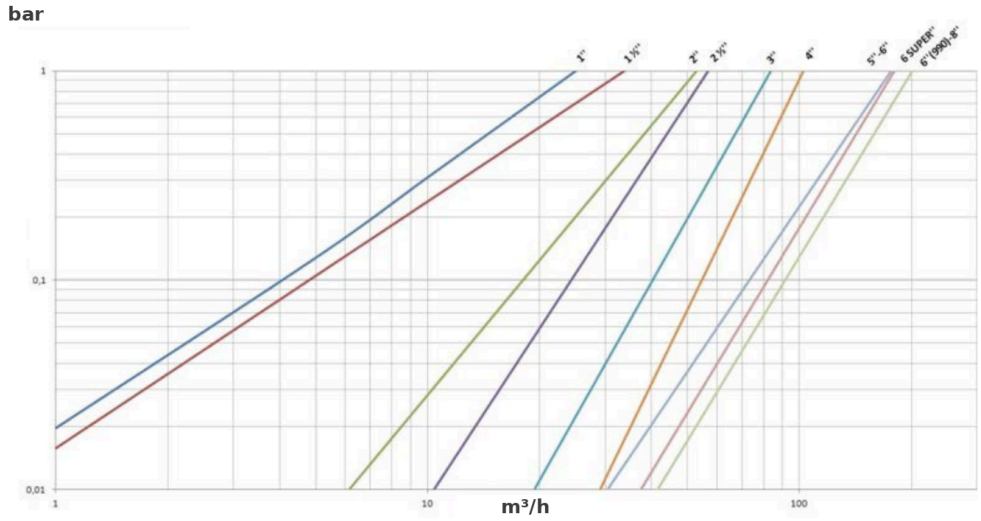

Perdita di carico (bar) in funzione della portata (m³/h), rete filtrante da 120 mesh

Dimensioni

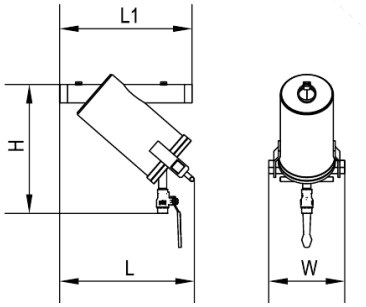

Filtri da 1" lungo e 1" 1/2 lungo

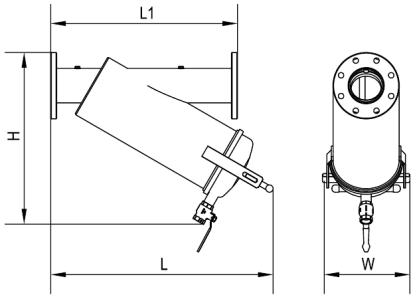

Filtri da 2" a 4"

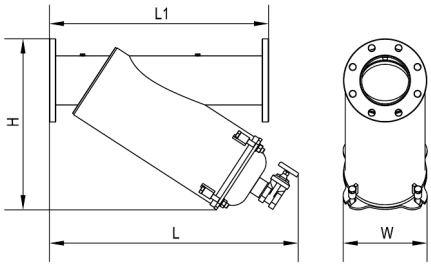

Filtri da 5" a 8"

Dimensioni e peso

Codice	Ingresso / uscita	L1 (mm)	L (mm)	H (mm)	W (mm)	Peso (kg)
05-00-102	1" long	350	347	365	200	8,8
05-00-151	1" 1/2 long	350	349	365	200	9,1
05-00-200	2"	470	504	402	240	17,5

FILTRI A RETE ORIZZONTALI SERIE O

F03-O-FT-001

Codice	Ingresso / uscita	L1 (mm)	L (mm)	H (mm)	W (mm)	Peso (kg)
05-00-250	2" 1/2	500	580	454	240	20,5
05-00-300	3"	500	660	525	240	23,1
05-00-400	4"	620	738	570	290	33,0
05-00-500	5"	750	852	568	290	50,0
05-00-600	6"	750	852	586	287	54,5
05-00-601	6" super (750)	930	1004	684	287	64,2
05-00-602	6" (990)	930	1205	815	287	73,4
05-00-802	8"	930	1242	771	287	79,7

Installazione

Installare il filtro nel senso della freccia indicata sul corpo.

Manutenzione

La pulizia è manuale: rimuovere il coperchio, estrarre la cartuccia e pulirla.

Pulire la cartuccia quando la perdita di carico supera di 0,5 bar quella misurata con una cartuccia pulita.

Codici prodotto : 05-00-102, 05-00-151, 05-00-200, 05-00-250, 05-00-300, 05-00-400, 05-00-500, 05-00-600, 05-00-601, 05-00-602, 05-00-802