FILTROS DE MALLA SERIE S

F03-S-FT-001

Ficha de producto · Filtros metálicos y automáticos

Filtros de cartucho perforado, de 2" a 6", que protegen los aspersores frente a los sedimentos gruesos. También sirven como prefiltro para bombas y válvulas. Caudal de hasta 150 m³/h, presión de servicio de hasta 10 bar.



Características técnicas

Cuerpo	Acero S235JR (acero inoxidable AISI 304 o 316 bajo pedido)
Cartucho	Armazón de PVC-U (DIN 8061-8062), malla de acero inoxidable AISI 304; chapa perforada de acero inoxidable a partir de 6"
Perforaciones del cartucho	Ø 1 mm (1.000 µm), Ø 1,5 mm (1.500 µm), Ø 2 mm (2.000 µm) o Ø 4 mm (4.000 µm)
Juntas	EPDM
Tratamiento superficial	Decapado, fosfatado y pintura en polvo de poliéster (revestimiento epoxi apto para agua potable bajo pedido)
Presión de servicio máxima	10 bar
Conexiones	Rosca hembra BSP (de 2" a 4"), bridas DIN 2576 PN10, ranurado bajo pedido

Descripción

Los filtros serie S protegen los aspersores de una red de riego frente al desgaste y la obstrucción causados por los sedimentos gruesos. También sirven como prefiltro para proteger las bombas, las válvulas y los demás equipos.

El agua entra en el filtro, atraviesa el cartucho perforado y sale filtrada. Los sedimentos quedan en el cartucho. El diámetro de las perforaciones determina el grado de filtración.

Características técnicas por modelo (perforaciones Ø 2 mm)

Código	Entrada / salida	Conexión	Superficie de filtración (cm²)	Caudal máx. (m³/h)	PN (bar)
05-04-050	2"	TF, F, G	785	25	10
05-04-052	3"	TF, F, G	1400	50	10
05-04-053	4"	TF, F, G	2130	80	10
05-04-090	5"	F, G	3200	150	10
05-04-055	6"	F, G	3200	150	10

Conexión: TF = rosca hembra BSP, F = bridas DIN 2576 PN10, G = ranurado (bajo pedido).

Los filtros también están disponibles con perforaciones de Ø 1 mm, Ø 1,5 mm y Ø 4 mm.

Los filtros con perforaciones de Ø 1, 1,5 y 4 mm tienen la misma superficie de filtración, las mismas cotas y el mismo peso que los modelos de Ø 2 mm.

Otras perforaciones

Código	Entrada / salida
Perforaciones Ø 1 mm	
05-04-060	2"
05-04-061	3"
05-04-062	4"
05-04-088	5"
05-04-063	6"
Perforaciones Ø 1,5 mm	
05-04-056	2"
05-04-057	3"
05-04-058	4"
05-04-089	5"
05-04-059	6"
Perforaciones Ø 4 mm	
05-04-072	2"
05-04-073	3"
05-04-074	4"
05-04-091	5"
05-04-067	6"

Prestaciones

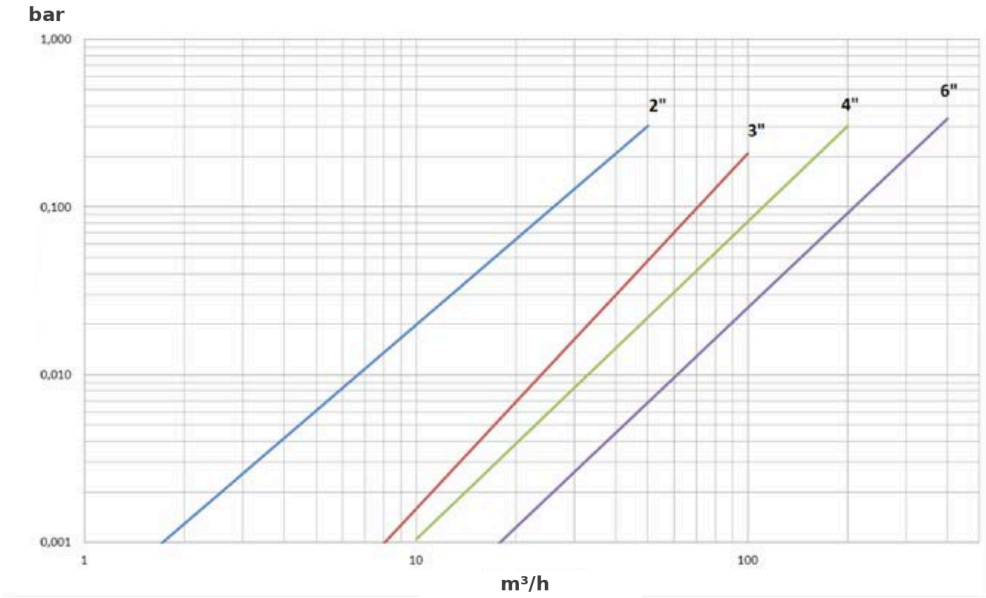

Pérdida de carga (bar) en función del caudal (m^3/h), perforaciones Ø 2 mm

Dimensiones

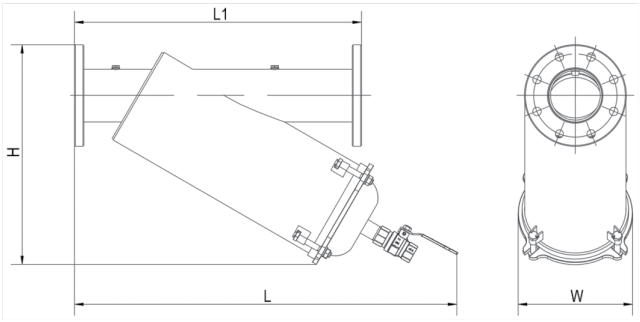

Cotas L1, L, H y W

Dimensiones y peso

Código	Entrada / salida	L1 (mm)	L (mm)	W (mm)	H (mm)	Peso (kg)
05-04-050	2"	470	560	190	320	14,2
05-04-052	3"	500	690	190	420	19,2
05-04-053	4"	620	830	250	476	31,0
05-04-090	5"	750	830	285	580	53,0
05-04-055	6"	750	830	285	590	55,8

Instalación

Instalar el filtro en el sentido de la flecha indicada en el cuerpo.

Mantenimiento

La limpieza es manual: retirar la tapa, extraer el cartucho y limpiarlo.

Limpiar el cartucho cuando la pérdida de carga supere en 0,5 bar la medida con un cartucho limpio.

Códigos de producto : 05-04-050, 05-04-052, 05-04-053, 05-04-090, 05-04-055, 05-04-060, 05-04-061, 05-04-062, 05-04-088, 05-04-063, 05-04-056, 05-04-057, 05-04-058, 05-04-089, 05-04-059, 05-04-072, 05-04-073, 05-04-074, 05-04-091, 05-04-067