FILTRES À TAMIS SÉRIE S

F03-S-FT-001

Fiche produit · Filtres métalliques et automatiques

Filtres à cartouche perforée, de 2" à 6", qui protègent les asperseurs contre les sédiments grossiers. Ils servent aussi de préfiltre pour les pompes et les vannes. Débit jusqu'à 150 m³/h, pression de service jusqu'à 10 bar.



Caractéristiques techniques

Corps	Acier S235JR (inox AISI 304 ou 316 sur demande)
Cartouche	Armature PVC-U (DIN 8061-8062), tamis inox AISI 304 ; tôle inox perforée à partir de 6"
Perforations de la cartouche	Ø 1 mm (1 000 µm), Ø 1,5 mm (1 500 µm), Ø 2 mm (2 000 µm) ou Ø 4 mm (4 000 µm)
Joints	EPDM
Traitement	Décapage, phosphatation et peinture poudre polyester (revêtement époxy compatible eau potable sur demande)
Pression de service maximale	10 bar
Raccordements	Taraudé femelle BSP (2" à 4"), brides DIN 2576 PN10, rainuré sur demande

Description

Les filtres série S protègent les asperseurs d'un réseau d'irrigation contre l'usure et le colmatage dus aux sédiments grossiers. Ils servent aussi de préfiltre pour protéger les pompes, les vannes et les autres équipements.

L'eau entre dans le filtre, traverse la cartouche perforée et ressort filtrée. Les sédiments restent dans la cartouche. Le diamètre des perforations fixe la finesse de filtration.

Caractéristiques par modèle (perforations Ø 2 mm)

Code	Entrée / sortie	Raccordement	Surface de filtration (cm²)	Débit maxi (m³/h)	PN (bar)
05-04-050	2"	TF, F, G	785	25	10
05-04-052	3"	TF, F, G	1400	50	10
05-04-053	4"	TF, F, G	2130	80	10
05-04-090	5"	F, G	3200	150	10
05-04-055	6"	F, G	3200	150	10

Raccordement : TF = taraudé femelle BSP, F = brides DIN 2576 PN10, G = rainuré (sur demande).

Les filtres existent aussi avec des perforations de Ø 1 mm, Ø 1,5 mm et Ø 4 mm.

Les filtres à perforations Ø 1, 1,5 et 4 mm ont la même surface de filtration, les mêmes cotes et le même poids que les modèles Ø 2 mm.

Autres perforations

Code	Entrée / sortie
Perforations Ø 1 mm	
05-04-060	2"
05-04-061	3"
05-04-062	4"
05-04-088	5"
05-04-063	6"
Perforations Ø 1,5 mm	
05-04-056	2"
05-04-057	3"
05-04-058	4"
05-04-089	5"
05-04-059	6"
Perforations Ø 4 mm	
05-04-072	2"
05-04-073	3"
05-04-074	4"
05-04-091	5"
05-04-067	6"

Performances

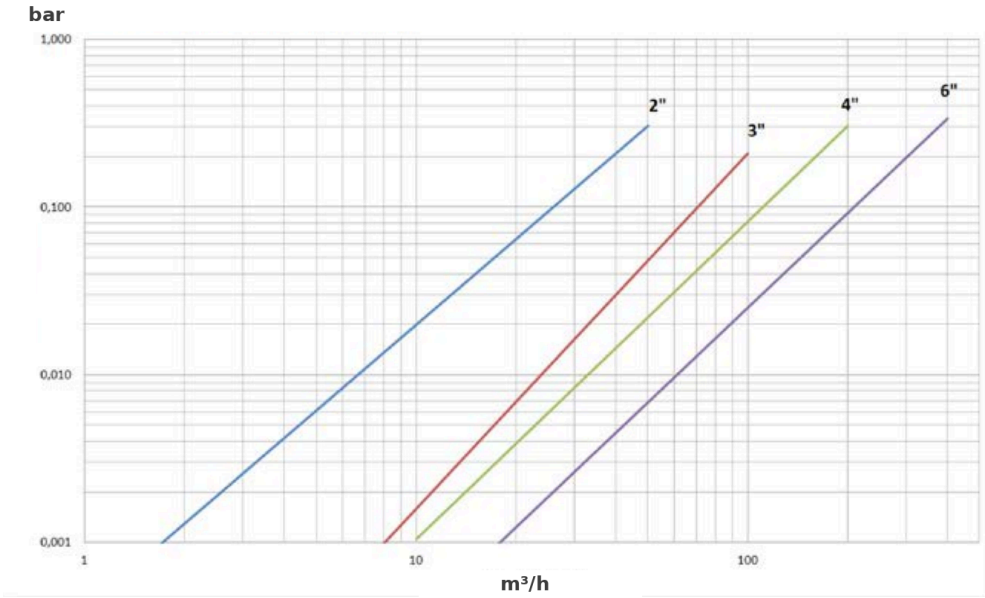

Perte de charge (bar) selon le débit (m³/h), perforations Ø 2 mm

Dimensions

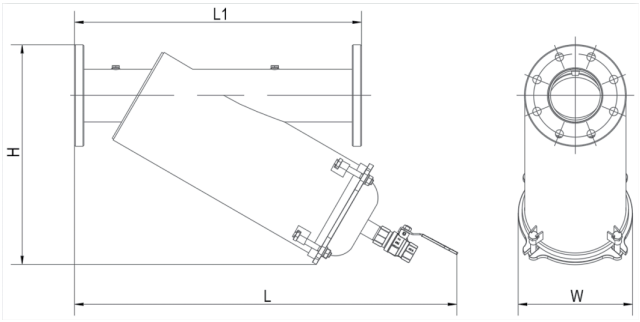

Cotes L1, L, H et W

Dimensions et poids

Code	Entrée / sortie	L1 (mm)	L (mm)	W (mm)	H (mm)	Poids (kg)
05-04-050	2"	470	560	190	320	14,2
05-04-052	3"	500	690	190	420	19,2
05-04-053	4"	620	830	250	476	31,0
05-04-090	5"	750	830	285	580	53,0
05-04-055	6"	750	830	285	590	55,8

Installation

Installer le filtre dans le sens de la flèche indiquée sur le corps.

Entretien

Le nettoyage est manuel : déposer le couvercle, sortir la cartouche et la nettoyer.

Nettoyer la cartouche quand la perte de charge dépasse de 0,5 bar celle mesurée avec une cartouche propre.

Codes produits : 05-04-050, 05-04-052, 05-04-053, 05-04-090, 05-04-055, 05-04-060, 05-04-061, 05-04-062, 05-04-088, 05-04-063, 05-04-056, 05-04-057, 05-04-058, 05-04-089, 05-04-059, 05-04-072, 05-04-073, 05-04-074, 05-04-091, 05-04-067