FILTRI A RETE SERIE S

F03-S-FT-001

Scheda prodotto · Filtri metallici e automatici

Filtri a cartuccia forata, da 2" a 6", che proteggono gli irrigatori dai sedimenti grossolani. Servono anche da prefiltro per pompe e valvole. Portata fino a 150 m³/h, pressione di esercizio fino a 10 bar.



Caratteristiche tecniche

Corpo	Acciaio S235JR (acciaio inox AISI 304 o 316 su richiesta)
Cartuccia	Telaio in PVC-U (DIN 8061-8062), rete filtrante in acciaio inox AISI 304; lamiera forata in acciaio inox a partire da 6"
Perforazioni della cartuccia	Ø 1 mm (1.000 µm), Ø 1,5 mm (1.500 µm), Ø 2 mm (2.000 µm) o Ø 4 mm (4.000 µm)
Guarnizioni	EPDM
Trattamento superficiale	Decapaggio, fosfatazione e verniciatura a polveri poliestere (rivestimento epossidico compatibile con acqua potabile su richiesta)
Pressione di esercizio massima	10 bar
Attacchi	Filettato femmina BSP (da 2" a 4"), flange DIN 2576 PN10, scanalato su richiesta

Descrizione

I filtri serie S proteggono gli irrigatori di una rete di irrigazione dall'usura e dall'intasamento causati dai sedimenti grossolani. Servono anche da prefiltro per proteggere le pompe, le valvole e le altre apparecchiature.

L'acqua entra nel filtro, attraversa la cartuccia forata ed esce filtrata. I sedimenti restano nella cartuccia. Il diametro delle perforazioni determina il grado di filtrazione.

Caratteristiche tecniche per modello (perforazioni Ø 2 mm)

Codice	Ingresso / uscita	Attacco	Superficie filtrante (cm²)	Portata max. (m³/h)	PN (bar)
05-04-050	2"	TF, F, G	785	25	10
05-04-052	3"	TF, F, G	1400	50	10
05-04-053	4"	TF, F, G	2130	80	10
05-04-090	5"	F, G	3200	150	10
05-04-055	6"	F, G	3200	150	10

Attacco: TF = filettato femmina BSP, F = flange DIN 2576 PN10, G = scanalato (su richiesta).

I filtri sono disponibili anche con perforazioni Ø 1 mm, Ø 1,5 mm e Ø 4 mm.

I filtri con perforazioni Ø 1, 1,5 e 4 mm hanno la stessa superficie filtrante, le stesse quote e lo stesso peso dei modelli Ø 2 mm.

Altre perforazioni

Codice	Ingresso / uscita
Perforazioni Ø 1 mm	
05-04-060	2"
05-04-061	3"
05-04-062	4"
05-04-088	5"
05-04-063	6"
Perforazioni Ø 1,5 mm	
05-04-056	2"
05-04-057	3"
05-04-058	4"
05-04-089	5"
05-04-059	6"
Perforazioni Ø 4 mm	
05-04-072	2"
05-04-073	3"
05-04-074	4"
05-04-091	5"
05-04-067	6"

Prestazioni

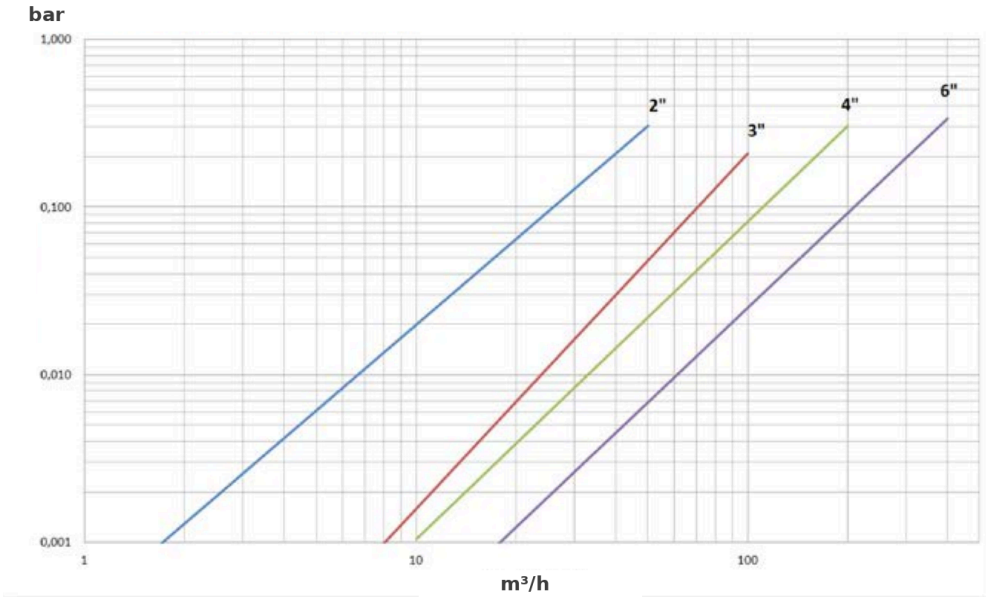

Perdita di carico (bar) in funzione della portata (m^3/h), perforazioni Ø 2 mm

Dimensioni

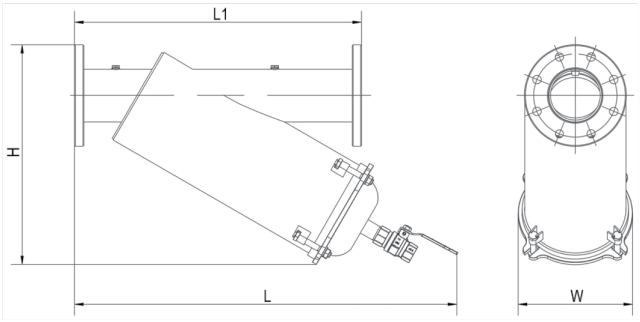

Quote L1, L, H e W

Dimensioni e peso

Codice	Ingresso / uscita	L1 (mm)	L (mm)	W (mm)	H (mm)	Peso (kg)
05-04-050	2"	470	560	190	320	14,2
05-04-052	3"	500	690	190	420	19,2
05-04-053	4"	620	830	250	476	31,0
05-04-090	5"	750	830	285	580	53,0
05-04-055	6"	750	830	285	590	55,8

Installazione

Installare il filtro nel senso della freccia indicata sul corpo.

Manutenzione

La pulizia è manuale: rimuovere il coperchio, estrarre la cartuccia e pulirla.

Pulire la cartuccia quando la perdita di carico supera di 0,5 bar quella misurata con una cartuccia pulita.

Codici prodotto : 05-04-050, 05-04-052, 05-04-053, 05-04-090, 05-04-055, 05-04-060, 05-04-061, 05-04-062, 05-04-088, 05-04-063, 05-04-056, 05-04-057, 05-04-058, 05-04-089, 05-04-059, 05-04-072, 05-04-073, 05-04-074, 05-04-091, 05-04-067