SELBSTREINIGENDE SIEBFILTER SUF UND SUF-V

F03-SUF-FT-001

Produktdatenblatt · Metallfilter und automatische Filter

Siebfilter mit automatischer Reinigung, vertikal (SUF-V, 2" bis 4") oder parallel (SUF, 4" bis 8"), für Fluss- und Seewasser oder Abwasser. Die Filtration läuft während der Reinigung weiter. Betriebsdruck 2 bis 10 bar.

Technische Daten

Gehäuse	Stahl S235JR (Edelstahl AISI 304 oder 316 auf Anfrage)
Filtereinsatz	Lochblech aus Edelstahl AISI 304, Gewebe aus Edelstahl AISI 316 und PVC-U hart (DIN 8061-8062)
Dichtungen	EPDM
Oberflächenbehandlung	Beizen, Phosphatieren und Polyester-Pulverbeschichtung (für Trinkwasser geeignete Epoxidbeschichtung auf Anfrage)
Betriebsdruck	Mindestens 2 bar, höchstens 10 bar
Anschlüsse	Flansche DIN 2576 PN10; Innengewinde BSP für SUF-V 2"
Sieb	60 mesh (250 µm), 80 mesh (200 µm), 120 mesh (110 µm), 160 mesh (80 µm), 200 mesh (55 µm) oder 250 mesh (45 µm); andere Feinheiten auf Anfrage
Auslösung der Reinigung	Nach Differenzdruck und/oder in regelmäßigen Intervallen
Elektrische Modelle SUF-E	Versorgung 230 V AC, Motor 370 W, Steuerung über speicherprogrammierbare Steuerung (SPS)



Vertikaler Filter SUF-V



Paralleler Filter SUF

Beschreibung

Die Filter SUF und SUF-V sind Siebfilter mit automatischer Reinigung. Sie behandeln Wasser aus unterschiedlichen Quellen (Fluss, See, Abwasser) für die Bewässerung, die Industrie und kommunale Leitungsnetze.

Die Reinigung erfolgt ohne Unterbrechung der Filtration: Die Anlage wird kontinuierlich versorgt. Saugdüsen, die sehr nah am Sieb angeordnet sind, überstreichen seine gesamte Innenfläche durch eine kombinierte Dreh- und Längsbewegung. Die Reinigung wird nach Differenzdruck, in regelmäßigen Intervallen oder nach beiden Kriterien ausgelöst.

Die Produktreihe umfasst drei Serien:

- SUF-V, vertikale Filter von 2" bis 4" (25 bis 80 m^3/h);
- SUF, parallele Filter von 4" bis 8" (100 bis 300 m^3/h), mit hydraulischer Steuerung;
- SUF-E, parallele Filter von 4" bis 8" mit Elektromotor.

Technische Daten je Modell

Artikelnummer	Einlass / Auslass	Anschluss	Filterfläche (cm^2)	Nenndurchfluss (m^3/h)	Rückspülung (m^3/h)
SUF-V, vertikal					
05-11-201	2"	TF	780	25	15
05-11-301	3"	F	1450	40	20
05-11-401	4"	F	1450	80	20
SUF, parallel					
05-11-400	4"	F	5300	100	26
05-11-600	6"	F	7750	160	26
05-11-804	8" R2	F	10.600	300	26
SUF-E, parallel mit Elektromotor					
05-11-402	4"	F	5300	100	26
05-11-602	6"	F	7750	160	26
05-11-805	8" R2	F	10.600	300	26

Anschluss: TF = Innengewinde BSP, F = Flansche DIN 2576 PN10. Andere Anschlüsse auf Anfrage (Flansche ANSI, Innengewinde NPT, Nutanschluss).

Vorteile

- Automatische Reinigung des Siebs, ohne Eingriff.
- Keine Unterbrechung der Filtration während der Reinigung.
- Kurze Reinigung: weniger als 30 Sekunden.
- Steuerung der hydraulischen Modelle mit Wechselstrom (AC) oder Gleichstrom (DC) erhältlich.

Funktionsweise

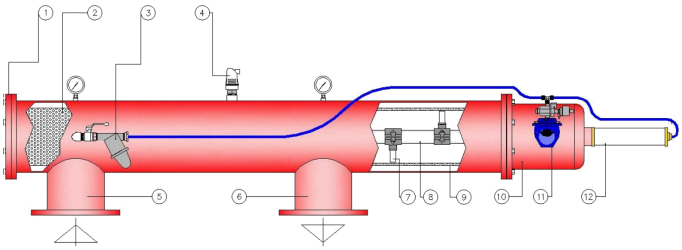

Filter SUF

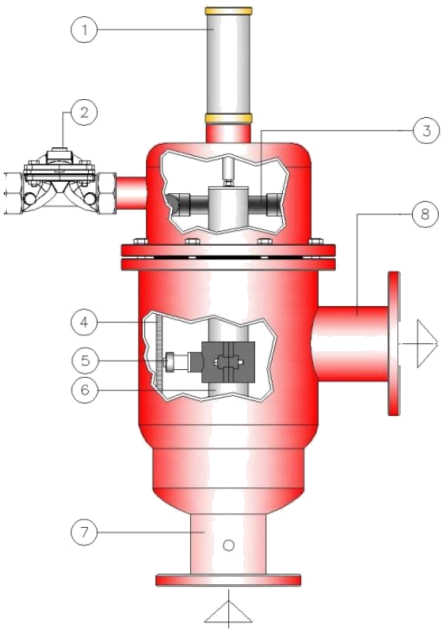

Filter SUF-V

Filter SUF:

1. Deckel
2. Vorfilter
3. Filter des Druckmessanschlusses
4. Be- und Entlüftungsventil
5. Eingang
6. Ausgang
7. Saugdüse
8. Drehachse
9. Filtersieb
10. Drallkammer
11. Spülventil 2"
12. Kolben

Filter SUF-V:

1. Kolben
2. Spülventil 1" 1/2
3. Drallkammer
4. Filtersieb
5. Saugdüse
6. Drehachse

7. Eingang
8. Ausgang

Leistung

Druckverlust bei klarem Wasser, mit einem Filtereinsatz 120 mesh (110 µm).

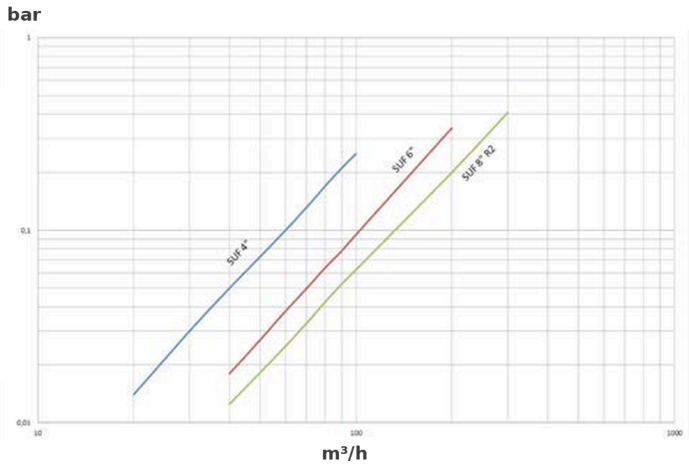

Filter SUF: Druckverlust (bar) in Abhängigkeit vom Durchfluss (m³/h)

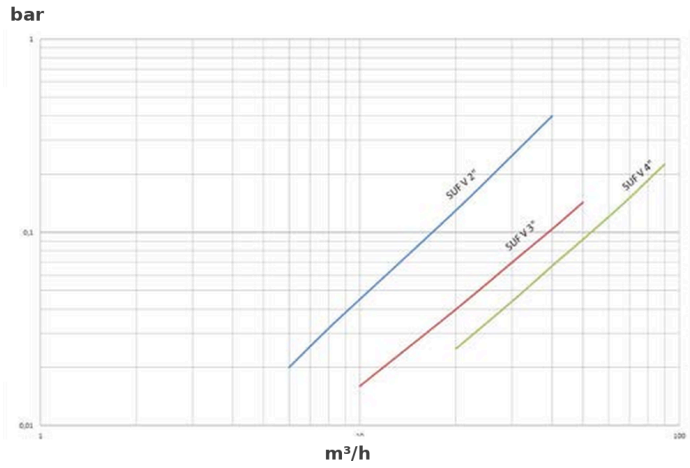

Filter SUF-V: Druckverlust (bar) in Abhängigkeit vom Durchfluss (m³/h)

Abmessungen

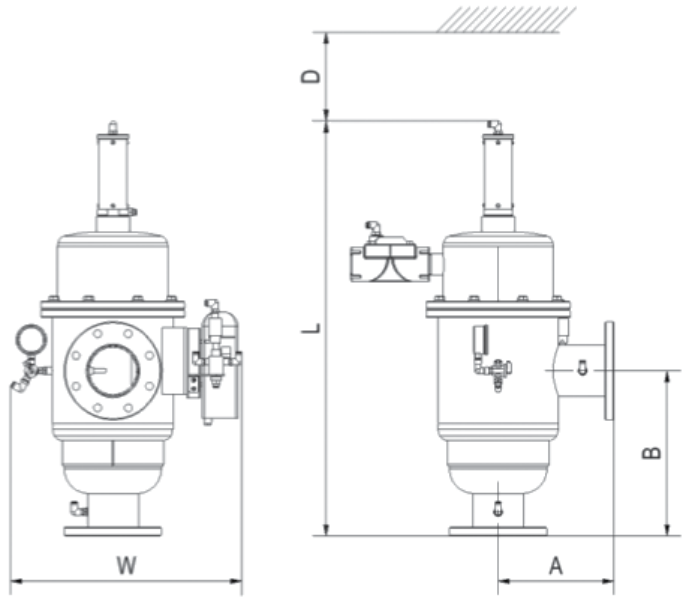

Filter SUF-V

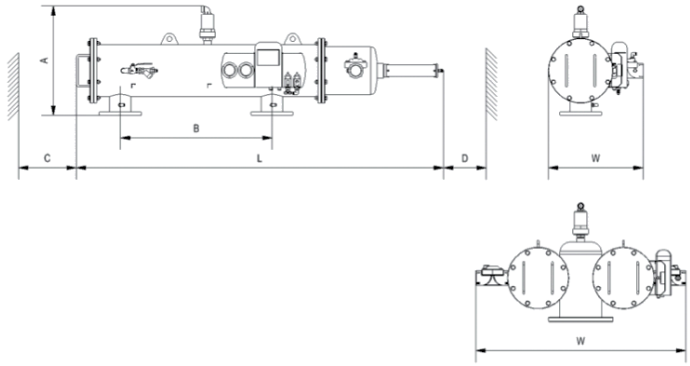

Filter SUF

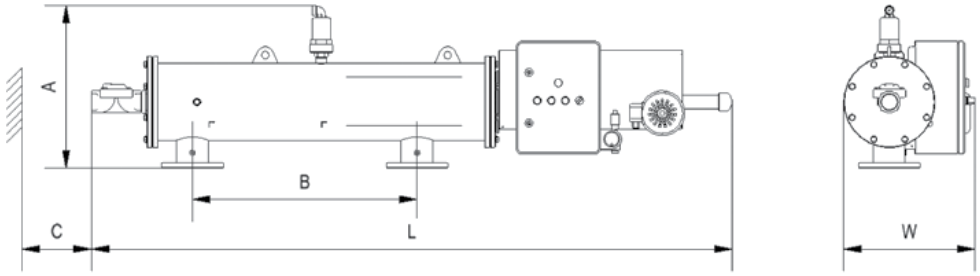

Filter SUF-E

Abmessungen und Gewicht

Artikelnummer	Einlass / Auslass	L (mm)	A (mm)	B (mm)	C (mm)	D (mm)	W (mm)	Gewicht (kg)
SUF-V, vertikal								
05-11-201	2"	795	200	280		510		48
05-11-301	3"	935	260	370		510		58
05-11-401	4"	950	260	370		510		60
SUF, parallel								
05-11-400	4"	1935	580	800	300	300	500	120
05-11-600	6"	2345	635	900	550	600	500	155
05-11-804	8" R2	1935	635	800	300	300	1110	240
SUF-E, parallel mit Elektromotor								
05-11-402	4"	2280	580	800	200	200	470	165
05-11-602	6"	2680	635	900	450	500	470	200
05-11-805	8" R2	2280	635	800	200	200	950	320

C und D: Mindestfreiraum zum Öffnen des Filters. Beim 8" R2 ist das Maß W in der Draufsicht angegeben. Gewicht der Modelle mit Flanschen.

Installation



Filter SUF im eingebauten Zustand

Die Freiräume C und D vorsehen, damit der Filter geöffnet werden kann. Der Druck am Filtereingang muss zwischen 2 und 10 bar bleiben.

Artikelnummern : 05-11-201, 05-11-301, 05-11-401, 05-11-400, 05-11-600, 05-11-804, 05-11-402, 05-11-602, 05-11-805