FILTROS DE MALLA AUTOLIMPIANTES SUF Y SUF-V

F03-SUF-FT-001

Ficha de producto · Filtros metálicos y automáticos

Filtros de malla de limpieza automática, verticales (SUF-V, de 2" a 4") o paralelos (SUF, de 4" a 8"), para agua de río, de lago o aguas residuales. La filtración continúa durante el lavado. Presión de servicio de 2 a 10 bar.



Filtro vertical SUF-V

Características técnicas

Cuerpo	Acero S235JR (acero inoxidable AISI 304 o 316 bajo pedido)
Cartucho	Chapa perforada de acero inoxidable AISI 304, malla de acero inoxidable AISI 316 y PVC-U rígido (DIN 8061-8062)
Juntas	EPDM
Tratamiento superficial	Decapado, fosfatado y pintura en polvo de poliéster (revestimiento epoxi apto para agua potable bajo pedido)
Presión de servicio	2 bar mínimo, 10 bar máximo
Conexiones	Bridas DIN 2576 PN10; rosca hembra BSP para el SUF-V 2"
Malla	60 mesh (250 µm), 80 mesh (200 µm), 120 mesh (110 µm), 160 mesh (80 µm), 200 mesh (55 µm) o 250 mesh (45 µm); otros grados de filtración bajo pedido
Activación del lavado	Por presión diferencial y/o a intervalos regulares
Modelos eléctricos SUF-E	Alimentación 230 V AC, motor 370 W, control mediante autómata programable (PLC)



Filtro paralelo SUF

Descripción

Los filtros SUF y SUF-V son filtros de malla de limpieza automática. Tratan aguas de distintas procedencias (río, lago, aguas residuales) para el riego, la industria y las redes municipales.

El lavado se realiza sin interrumpir la filtración: la instalación sigue alimentada de forma continua. Unas boquillas de aspiración, situadas muy cerca de la malla, recorren toda su superficie interior mediante un movimiento combinado de rotación y traslación. El lavado se activa por presión diferencial, a intervalos regulares o según ambos criterios.

La gama incluye tres series:

- SUF-V, filtros verticales de 2" a 4" (de 25 a 80 m^3/h);
- SUF, filtros paralelos de 4" a 8" (de 100 a 300 m^3/h), de mando hidráulico;
- SUF-E, filtros paralelos de 4" a 8" con motor eléctrico.

Características técnicas por modelo

Código	Entrada / salida	Conexión	Superficie de filtración (cm^2)	Caudal nominal (m^3/h)	Retrolavado (m^3/h)
SUF-V, vertical					
05-11-201	2"	TF	780	25	15
05-11-301	3"	F	1450	40	20
05-11-401	4"	F	1450	80	20
SUF, paralelo					
05-11-400	4"	F	5300	100	26
05-11-600	6"	F	7750	160	26
05-11-804	8" R2	F	10.600	300	26
SUF-E, paralelo con motor eléctrico					
05-11-402	4"	F	5300	100	26
05-11-602	6"	F	7750	160	26
05-11-805	8" R2	F	10.600	300	26

Conexión: TF = rosca hembra BSP, F = bridas DIN 2576 PN10. Otras conexiones bajo pedido (bridas ANSI, rosca hembra NPT, ranurado).

Ventajas

- Limpieza automática de la malla, sin intervención.
- Filtración no interrumpida durante el lavado.
- Lavado corto: menos de 30 segundos.
- Mando de los modelos hidráulicos disponible en corriente alterna (AC) o continua (DC).

Funcionamiento

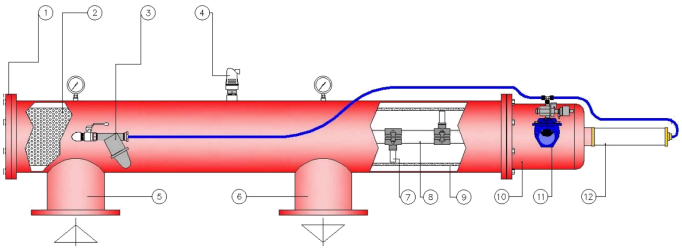

Filtro SUF

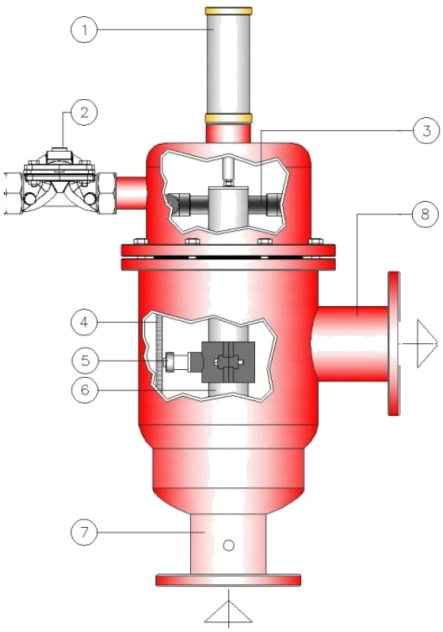

Filtro SUF-V

Filtro SUF:

1. Tapa
2. Prefiltro
3. Filtro de la toma de presión
4. Ventosa
5. Entrada
6. Salida
7. Boquilla de aspiración
8. Eje de rotación
9. Malla filtrante
10. Cámara de rotación
11. Válvula de purga de 2"
12. Pistón

Filtro SUF-V:

1. Pistón
2. Válvula de purga de 1" 1/2
3. Cámara de rotación
4. Malla filtrante
5. Boquilla de aspiración
6. Eje de rotación

7. Entrada
8. Salida

Prestaciones

Pérdida de carga en agua limpia, con un cartucho de 120 mesh (110 µm).

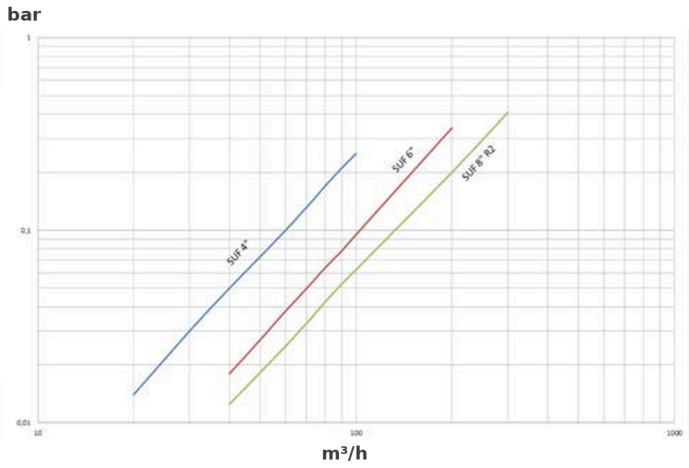

Filtros SUF: pérdida de carga (bar) en función del caudal (m³/h)

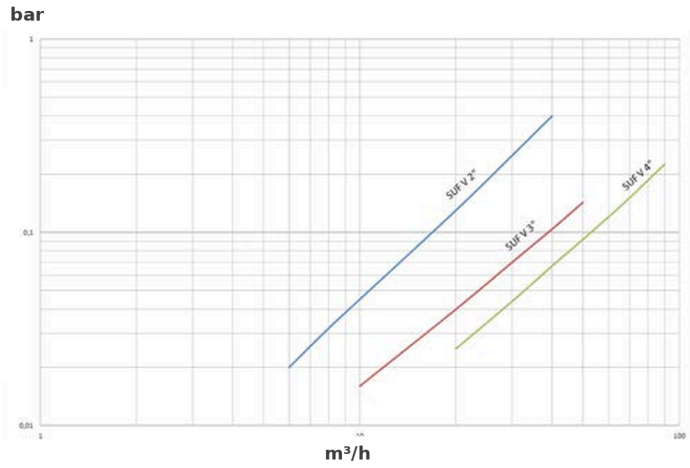

Filtros SUF-V: pérdida de carga (bar) en función del caudal (m³/h)

Dimensiones

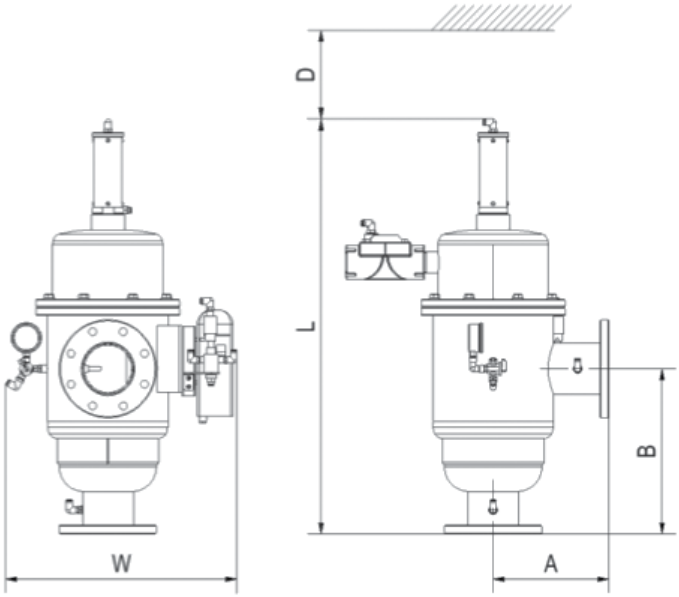

Filtros SUF-V

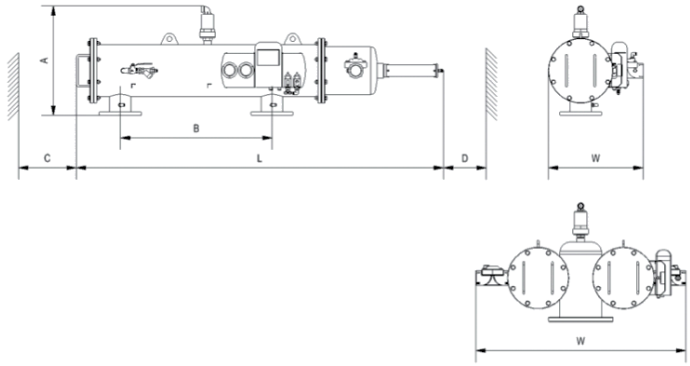

Filtros SUF

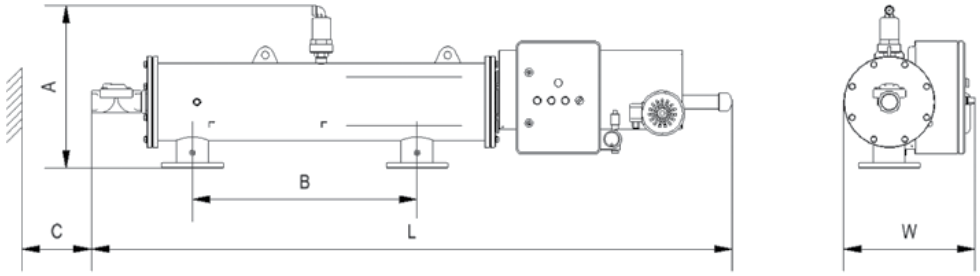

Filtros SUF-E

Dimensiones y peso

Código	Entrada / salida	L (mm)	A (mm)	B (mm)	C (mm)	D (mm)	W (mm)	Peso (kg)
SUF-V, vertical								
05-11-201	2"	795	200	280		510		48
05-11-301	3"	935	260	370		510		58
05-11-401	4"	950	260	370		510		60
SUF, paralelo								
05-11-400	4"	1935	580	800	300	300	500	120
05-11-600	6"	2345	635	900	550	600	500	155
05-11-804	8" R2	1935	635	800	300	300	1110	240
SUF-E, paralelo con motor eléctrico								
05-11-402	4"	2280	580	800	200	200	470	165
05-11-602	6"	2680	635	900	450	500	470	200
05-11-805	8" R2	2280	635	800	200	200	950	320

C y D: longitudes mínimas que deben dejarse libres para abrir el filtro. Para el 8" R2, la cota W figura en la vista superior. Peso de los modelos con bridas.

Instalación



Filtro SUF instalado

Prever los espacios libres C y D para poder abrir el filtro. La presión a la entrada del filtro debe mantenerse entre 2 y 10 bar.

Códigos de producto : 05-11-201, 05-11-301, 05-11-401, 05-11-400, 05-11-600, 05-11-804, 05-11-402, 05-11-602, 05-11-805