FILTRES À TAMIS AUTONETTOYANTS SUF ET SUF-V

F03-SUF-FT-001

Fiche produit · Filtres métalliques et automatiques

Filtres à tamis à nettoyage automatique, verticaux (SUF-V, 2" à 4") ou parallèles (SUF, 4" à 8"), pour l'eau de rivière, de lac ou les eaux usées. La filtration continue pendant le lavage. Pression de service de 2 à 10 bar.



Filtre vertical SUF-V

Caractéristiques techniques

Corps	Acier S235JR (inox AISI 304 ou 316 sur demande)
Cartouche	Tôle inox perforée AISI 304, toile inox AISI 316 et PVC-U rigide (DIN 8061-8062)
Joints	EPDM
Traitement	Décapage, phosphatation et peinture poudre polyester (revêtement époxy compatible eau potable sur demande)
Pression de service	2 bar minimum, 10 bar maximum
Raccordements	Brides DIN 2576 PN10 ; taraudé femelle BSP pour le SUF-V 2"
Tamis	60 mesh (250 µm), 80 mesh (200 µm), 120 mesh (110 µm), 160 mesh (80 µm), 200 mesh (55 µm) ou 250 mesh (45 µm) ; autres finesses sur demande
Déclenchement du lavage	Sur pression différentielle et/ou à intervalles réguliers
Modèles électriques SUF-E	Alimentation 230 V AC, moteur 370 W, commande par automate programmable



Filtre parallèle SUF

Description

Les filtres SUF et SUF-V sont des filtres à tamis à nettoyage automatique. Ils traitent des eaux de sources variées (rivière, lac, eaux usées) pour l'irrigation, l'industrie et les réseaux municipaux.

Le lavage se fait sans interrompre la filtration : l'installation reste alimentée en continu. Des buses d'aspiration, placées tout près du tamis, parcourent toute sa surface intérieure par un mouvement combiné de rotation et de translation. Le lavage se déclenche sur pression différentielle, à intervalles réguliers, ou selon les deux critères.

La gamme comprend trois séries :

- SUF-V, filtres verticaux de 2" à 4" (25 à 80 m^3/h) ;
- SUF, filtres parallèles de 4" à 8" (100 à 300 m^3/h), à commande hydraulique ;
- SUF-E, filtres parallèles de 4" à 8" à moteur électrique.

Caractéristiques par modèle

Code	Entrée / sortie	Raccordement	Surface de filtration (cm^2)	Débit nominal (m^3/h)	Contre-lavage (m^3/h)
SUF-V, vertical					
05-11-201	2"	TF	780	25	15
05-11-301	3"	F	1450	40	20
05-11-401	4"	F	1450	80	20
SUF, parallèle					
05-11-400	4"	F	5300	100	26
05-11-600	6"	F	7750	160	26
05-11-804	8" R2	F	10 600	300	26
SUF-E, parallèle à moteur électrique					
05-11-402	4"	F	5300	100	26
05-11-602	6"	F	7750	160	26
05-11-805	8" R2	F	10 600	300	26

Raccordement : TF = taraudé femelle BSP, F = brides DIN 2576 PN10. Autres raccordements sur demande (brides ANSI, taraudage NPT, rainuré).

Avantages

- Nettoyage du tamis automatique, sans intervention.
- Filtration non interrompue pendant le lavage.
- Lavage court : moins de 30 secondes.
- Commande des modèles hydrauliques disponible en courant alternatif (AC) ou continu (DC).

Fonctionnement

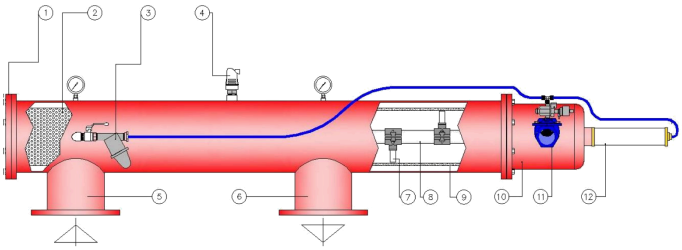

Filtre SUF

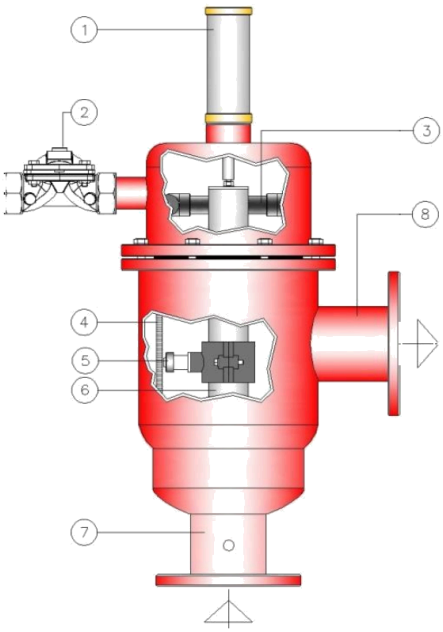

Filtre SUF-V

Filtre SUF :

1. Couvercle
2. Préfiltre
3. Filtre de la prise de pression
4. Ventouse
5. Entrée
6. Sortie
7. Buse d'aspiration
8. Axe de rotation
9. Tamis de filtration
10. Chambre de rotation
11. Vanne de purge 2"
12. Piston

Filtre SUF-V :

1. Piston
2. Vanne de purge 1" 1/2
3. Chambre de rotation
4. Tamis de filtration
5. Buse d'aspiration
6. Axe de rotation

7. Entrée
8. Sortie

Performances

Perte de charge en eau claire, avec une cartouche de 120 mesh (110 µm).

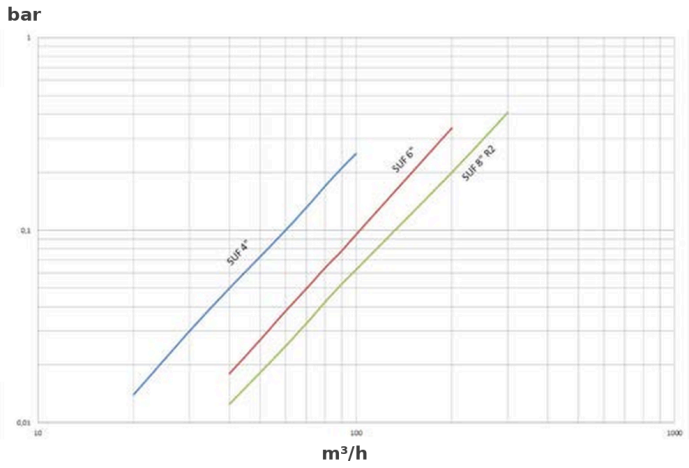

Filtres SUF : perte de charge (bar) selon le débit (m³/h)

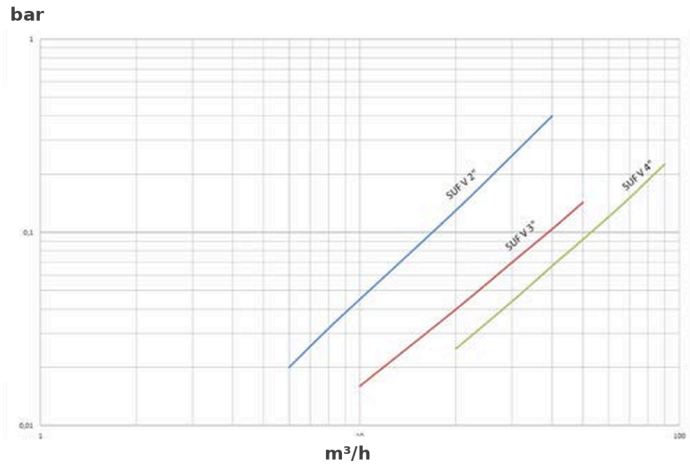

Filtres SUF-V : perte de charge (bar) selon le débit (m³/h)

Dimensions

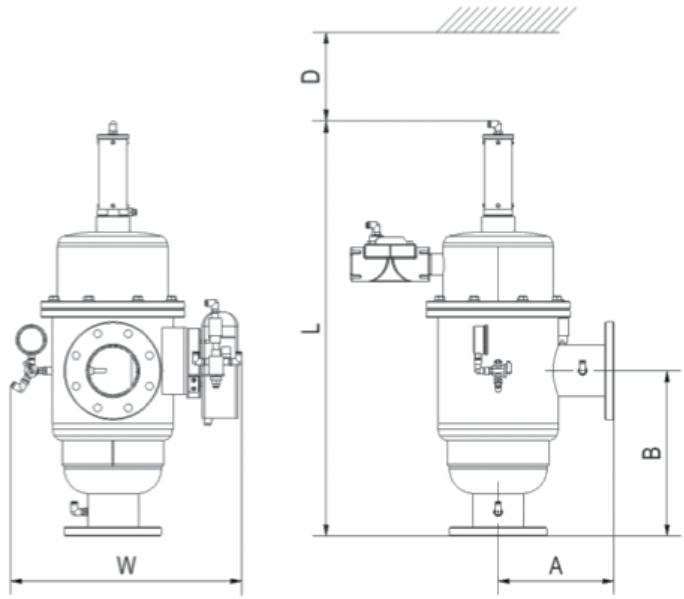

Filtres SUF-V

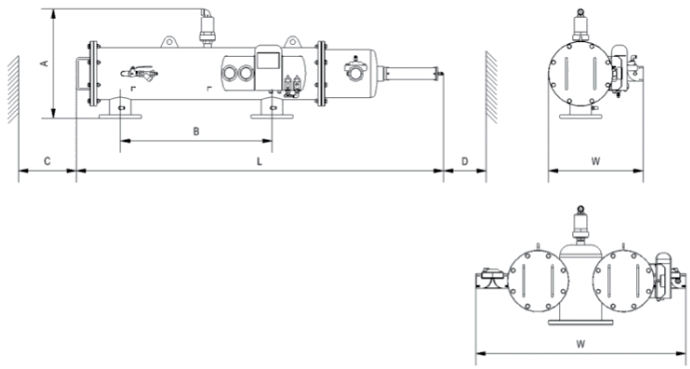

Filtres SUF

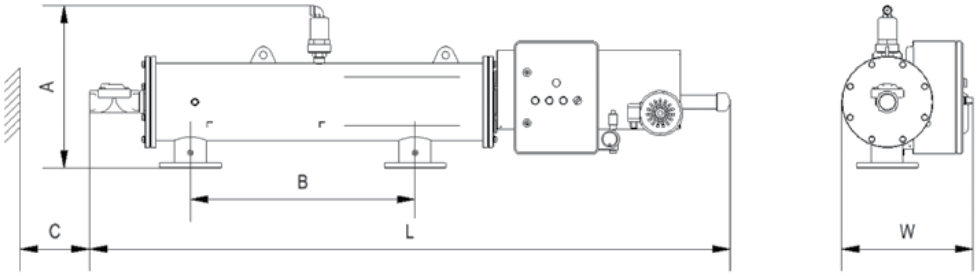

Filtres SUF-E

Dimensions et poids

Code	Entrée / sortie	L (mm)	A (mm)	B (mm)	C (mm)	D (mm)	W (mm)	Poids (kg)
SUF-V, vertical								
05-11-201	2"	795	200	280		510		48
05-11-301	3"	935	260	370		510		58
05-11-401	4"	950	260	370		510		60
SUF, parallèle								
05-11-400	4"	1935	580	800	300	300	500	120
05-11-600	6"	2345	635	900	550	600	500	155
05-11-804	8" R2	1935	635	800	300	300	1110	240
SUF-E, parallèle à moteur électrique								
05-11-402	4"	2280	580	800	200	200	470	165
05-11-602	6"	2680	635	900	450	500	470	200
05-11-805	8" R2	2280	635	800	200	200	950	320

C et D : longueurs minimales à dégager pour l'ouverture du filtre. Pour le 8" R2, la cote W est donnée sur la vue de dessus. Poids des modèles à brides.

Installation



Filtre SUF en installation

Prévoir les dégagements C et D pour pouvoir ouvrir le filtre. La pression à l'entrée du filtre doit rester comprise entre 2 et 10 bar.

Codes produits : 05-11-201, 05-11-301, 05-11-401, 05-11-400, 05-11-600, 05-11-804, 05-11-402, 05-11-602, 05-11-805