FILTRI A RETE AUTOPULENTI SUF E SUF-V

F03-SUF-FT-001

Scheda prodotto · Filtri metallici e automatici

Filtri a rete a pulizia automatica, verticali (SUF-V, da 2" a 4") o paralleli (SUF, da 4" a 8"), per acqua di fiume, di lago o acque reflue. La filtrazione continua durante il lavaggio. Pressione di esercizio da 2 a 10 bar.



Filtro verticale SUF-V

Caratteristiche tecniche

Corpo	Acciaio S235JR (acciaio inox AISI 304 o 316 su richiesta)
Cartuccia	Lamiera forata in acciaio inox AISI 304, rete in acciaio inox AISI 316 e PVC-U rigido (DIN 8061-8062)
Guarnizioni	EPDM
Trattamento superficiale	Decapaggio, fosfatazione e verniciatura a polveri poliestere (rivestimento epossidico compatibile con acqua potabile su richiesta)
Pressione di esercizio	2 bar minimo, 10 bar massimo
Attacchi	Flange DIN 2576 PN10; filettato femmina BSP per il SUF-V 2"
Rete filtrante	60 mesh (250 µm), 80 mesh (200 µm), 120 mesh (110 µm), 160 mesh (80 µm), 200 mesh (55 µm) o 250 mesh (45 µm); altri gradi di filtrazione su richiesta
Avvio del lavaggio	Su pressione differenziale e/o a intervalli regolari
Modelli elettrici SUF-E	Alimentazione 230 V AC, motore 370 W, comando tramite controllore logico programmabile (PLC)



Filtro parallelo SUF

Descrizione

I filtri SUF e SUF-V sono filtri a rete a pulizia automatica. Trattano acque di diversa provenienza (fiume, lago, acque reflue) per l'irrigazione, l'industria e le reti municipali.

Il lavaggio avviene senza interrompere la filtrazione: l'impianto resta alimentato in continuo. Gli ugelli di aspirazione, posti molto vicino alla rete filtrante, ne percorrono tutta la superficie interna con un movimento combinato di rotazione e traslazione. Il lavaggio si avvia su pressione differenziale, a intervalli regolari o in base a entrambi i criteri.

La gamma comprende tre serie:

- SUF-V, filtri verticali da 2" a 4" (da 25 a 80 m³/h);
- SUF, filtri paralleli da 4" a 8" (da 100 a 300 m³/h), a comando idraulico;
- SUF-E, filtri paralleli da 4" a 8" con motore elettrico.

Caratteristiche tecniche per modello

Codice	Ingresso / uscita	Attacco	Superficie filtrante (cm^2)	Portata nominale (m^3/h)	Controlavaggio (m^3/h)
SUF-V, verticale					
05-11-201	2"	TF	780	25	15
05-11-301	3"	F	1450	40	20
05-11-401	4"	F	1450	80	20
SUF, parallelo					
05-11-400	4"	F	5300	100	26
05-11-600	6"	F	7750	160	26
05-11-804	8" R2	F	10.600	300	26
SUF-E, parallelo con motore elettrico					
05-11-402	4"	F	5300	100	26
05-11-602	6"	F	7750	160	26
05-11-805	8" R2	F	10.600	300	26

Attacco: TF = filettato femmina BSP, F = flange DIN 2576 PN10. Altri attacchi su richiesta (flange ANSI, filettatura femmina NPT, scanalato).

Vantaggi

- Pulizia automatica della rete filtrante, senza intervento.
- Filtrazione non interrotta durante il lavaggio.
- Lavaggio breve: meno di 30 secondi.
- Comando dei modelli idraulici disponibile in corrente alternata (AC) o continua (DC).

Funzionamento

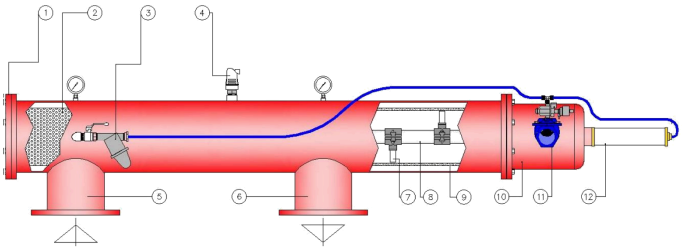

Filtro SUF

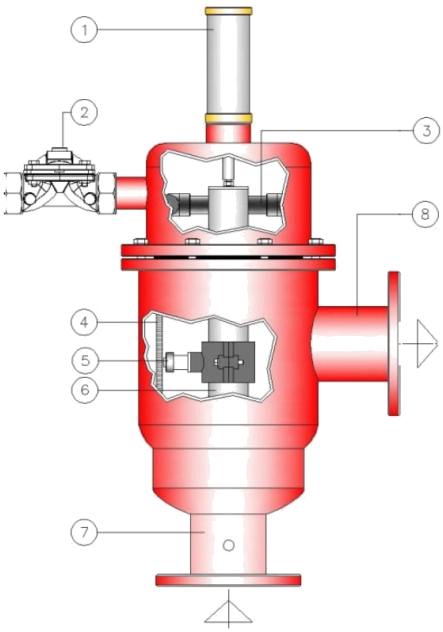

Filtro SUF-V

Filtro SUF:

1. Coperchio
2. Prefiltro
3. Filtro della presa di pressione
4. Sfiato
5. Ingresso
6. Uscita
7. Ugello di aspirazione
8. Asse di rotazione
9. Rete filtrante
10. Camera di rotazione
11. Valvola di spurgo da 2"
12. Pistone

Filtro SUF-V:

1. Pistone
2. Valvola di spurgo da 1" 1/2
3. Camera di rotazione
4. Rete filtrante
5. Ugello di aspirazione
6. Asse di rotazione

7. Ingresso
8. Uscita

Prestazioni

Perdita di carico in acqua pulita, con una cartuccia da 120 mesh (110 µm).

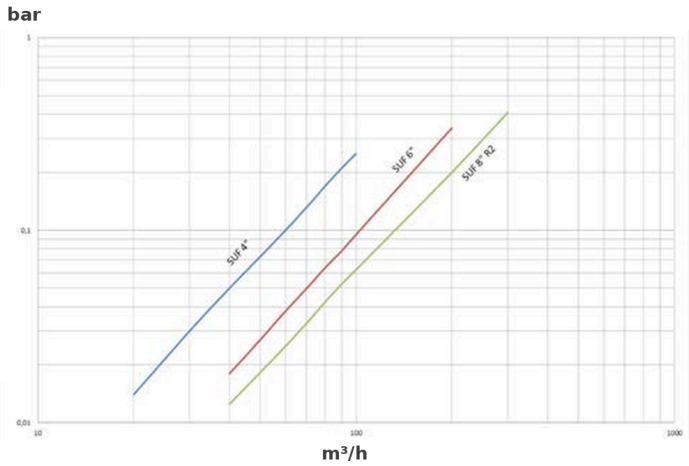

Filtri SUF: perdita di carico (bar) in funzione della portata (m^3/h)

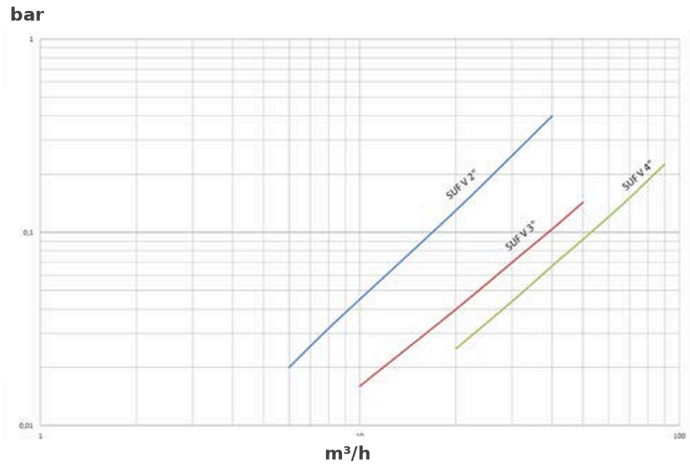

Filtri SUF-V: perdita di carico (bar) in funzione della portata (m^3/h)

Dimensioni

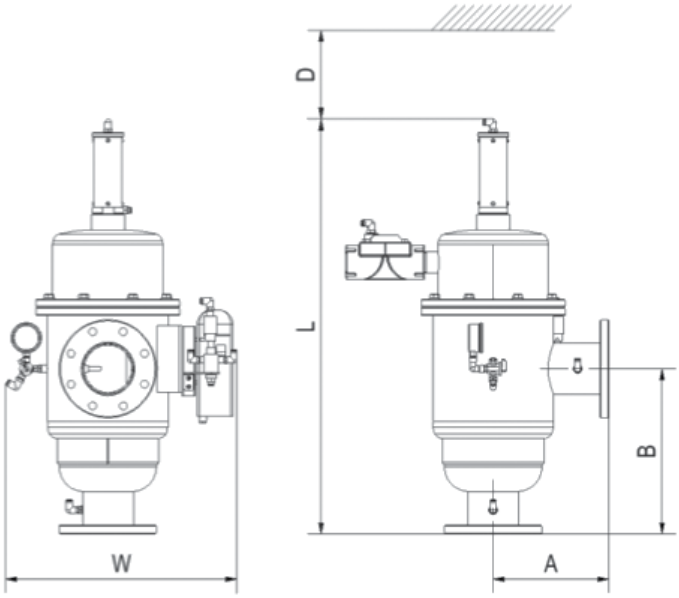

Filtri SUF-V

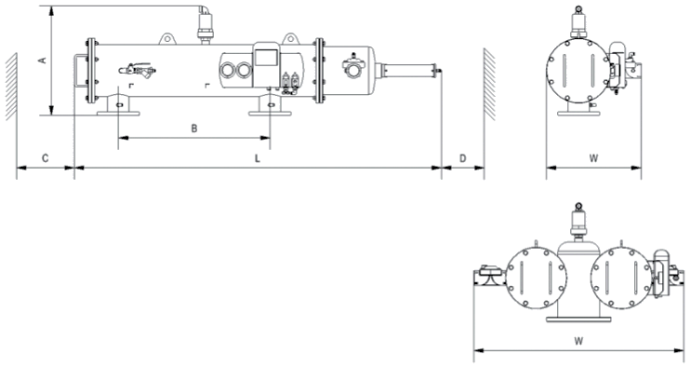

Filtri SUF

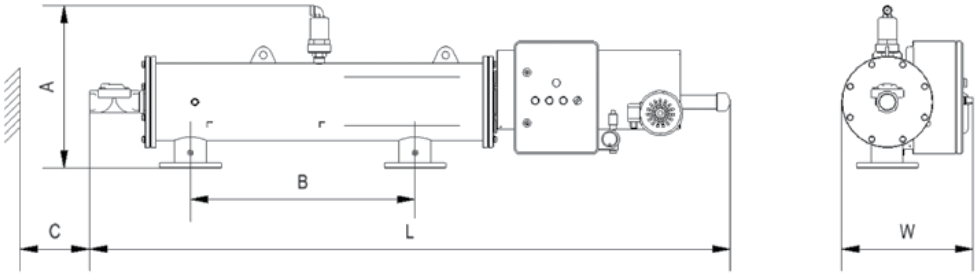

Filtri SUF-E

Dimensioni e peso

Codice	Ingresso / uscita	L (mm)	A (mm)	B (mm)	C (mm)	D (mm)	W (mm)	Peso (kg)
SUF-V, verticale								
05-11-201	2"	795	200	280		510		48
05-11-301	3"	935	260	370		510		58
05-11-401	4"	950	260	370		510		60
SUF, parallelo								
05-11-400	4"	1935	580	800	300	300	500	120
05-11-600	6"	2345	635	900	550	600	500	155
05-11-804	8" R2	1935	635	800	300	300	1110	240
SUF-E, parallelo con motore elettrico								
05-11-402	4"	2280	580	800	200	200	470	165
05-11-602	6"	2680	635	900	450	500	470	200
05-11-805	8" R2	2280	635	800	200	200	950	320

C e D: lunghezze minime da lasciare libere per l'apertura del filtro. Per l'8" R2, la quota W è indicata nella vista dall'alto. Peso dei modelli a flangia.

Installazione



Filtro SUF installato

Prevedere gli spazi liberi C e D per poter aprire il filtro. La pressione all'ingresso del filtro deve restare compresa tra 2 e 10 bar.

Codici prodotto : 05-11-201, 05-11-301, 05-11-401, 05-11-400, 05-11-600, 05-11-804, 05-11-402, 05-11-602, 05-11-805