SIEBFILTER SERIE SY

F03-SY-FT-001

Produktdatenblatt · Metallfilter und automatische Filter

Y-Filter aus Stahl, von 2" bis 12", zum Schutz von Pumpen und Ventilen vor groben Sedimenten. Betriebsdruck bis 16 bar, Nenndurchfluss von 25 bis 850 m³/h, gelochter Filtereinsatz von 1 bis 4 mm.



Technische Daten

Gehäuse	Stahl S235JR (Edelstahl AISI 304 oder 316 auf Anfrage)
Filtereinsatz	PVC-U (DIN 8061-8062), Sieb aus Edelstahl AISI 304, Lochblech aus Edelstahl
Lochung des Filtereinsatzes	Ø 1 mm (1.000 µm), 1,5 mm (1.500 µm), 2 mm (2.000 µm) oder 4 mm (4.000 µm)
Dichtungen	EPDM
Oberflächenbehandlung	Beizen, Phosphatieren und Polyester-Pulverbeschichtung (für Trinkwasser geeignete Epoxidbeschichtung auf Anfrage)
Maximaler Betriebsdruck	16 bar (PN16)
Anschlüsse	Außengewinde BSP (2"), Flansche DIN 2576 PN 10/16 oder DIN 2633 PN 16, Nutanschluss auf Anfrage

Beschreibung

Die Filter der Serie SY schützen die Geräte im Leitungsnetz für die Bewässerung (Pumpen, Ventile ...) vor Verschleiß und Verstopfung durch grobe Sedimente. Die Baugrößen der Produktreihe decken einen weiten Bereich an Durchflüssen ab, bis 16 bar.

Das Wasser tritt in den Filter ein, durchströmt den Filtereinsatz, in dem die Partikel zurückgehalten werden, und tritt dann gefiltert wieder aus.

Die Codes in der Tabelle gelten für einen Filtereinsatz mit Lochung Ø 1,5 mm. Filtereinsätze mit Lochung Ø 1 mm, 2 mm oder 4 mm sind ebenfalls erhältlich.

Technische Daten je Modell

Artikelnummer	Einlass / Auslass	Anschluss	Filterfläche (cm²)	Nenndurchfluss (m³/h)	PN (bar)
05-12-202	2"	TM, F, G	410	25	16
05-12-302	3"	F, G	620	45	16
05-12-402	4"	F, G	820	80	16
05-12-502	5"	F, G	1310	110	16
05-12-602	6"	F, G	1700	160	16
05-12-802	8"	F, G	2300	300	16
05-12-112	10"	F, G	4230	600	16
05-12-122	12"	F, G	5190	850	16

Anschluss: TM = Außengewinde BSP, F = Flansche DIN 2576 PN 10/16 oder DIN 2633 PN 16, G = Nutanschluss (auf Anfrage).

Weitere Baugrößen sind auf Anfrage erhältlich.

Weitere Modelle (auf Anfrage)

Artikelnummer	Einlass / Auslass
05-12-110	10"
05-12-120	12"
05-12-140	14"
05-12-160	16"

Leistung

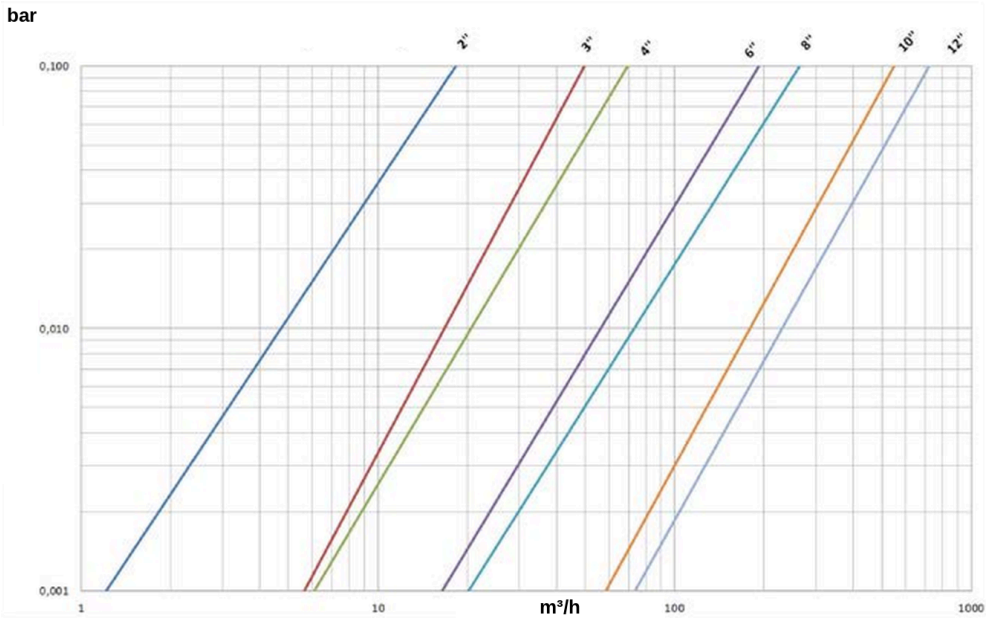

Druckverlust in Abhängigkeit vom Durchfluss, Filtereinsatz Ø 1,5 mm

Abmessungen

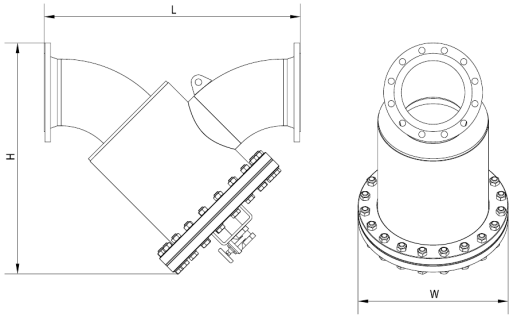

Maße H, L und W

Abmessungen und Gewicht

Artikelnummer	Einlass / Auslass	H (mm)	L (mm)	W (mm)	Gewicht (kg)
05-12-202	2"	370	300	180	14,0

SIEBFILTER SERIE SY

F03-SY-FT-001

Artikelnummer	Einlass / Auslass	H (mm)	L (mm)	W (mm)	Gewicht (kg)
05-12-302	3"	400	360	200	17,5
05-12-402	4"	455	390	220	21,0
05-12-502	5"	570	510	250	32,5
05-12-602	6"	570	590	300	48,0
05-12-802	8"	740	745	445	112,0
05-12-112	10"	945	1050	615	240,0
05-12-122	12"	1065	1230	615	270,0

Installation

Den Filter in Richtung des auf dem Gehäuse angegebenen Pfeils einbauen.

Wartung

Die Reinigung erfolgt von Hand: den Deckel abnehmen und den Filtereinsatz herausnehmen.

Den Filtereinsatz reinigen, wenn der Druckverlust um 0,5 bar über dem mit einem sauberen Filtereinsatz gemessenen Wert liegt.

Artikelnummern : 05-12-202, 05-12-302, 05-12-402, 05-12-502, 05-12-602, 05-12-802, 05-12-112, 05-12-122, 05-12-110, 05-12-120, 05-12-140, 05-12-160