FILTROS DE MALLA SERIE SY

F03-SY-FT-001

Ficha de producto · Filtros metálicos y automáticos

Filtros en Y de acero, de 2" a 12", para proteger bombas y válvulas frente a los sedimentos gruesos. Presión de servicio de hasta 16 bar, caudal nominal de 25 a 850 m³/h, cartucho perforado de 1 a 4 mm.



Características técnicas

Cuerpo	Acero S235JR (acero inoxidable AISI 304 o 316 bajo pedido)
Cartucho	PVC-U (DIN 8061-8062), malla de acero inoxidable AISI 304, chapa perforada de acero inoxidable
Perforaciones del cartucho	Ø 1 mm (1.000 µm), 1,5 mm (1.500 µm), 2 mm (2.000 µm) o 4 mm (4.000 µm)
Juntas	EPDM
Tratamiento superficial	Decapado, fosfatado y pintura en polvo de poliéster (revestimiento epoxi apto para agua potable bajo pedido)
Presión de servicio máxima	16 bar (PN16)
Conexiones	Rosca macho BSP (2"), bridas DIN 2576 PN 10/16 o DIN 2633 PN 16, ranurado bajo pedido

Descripción

Los filtros serie SY protegen los equipos de la red de riego (bombas, válvulas...) frente al desgaste y la obstrucción causados por los sedimentos gruesos. Su gama de tamaños cubre un amplio intervalo de caudales, hasta 16 bar.

El agua entra en el filtro, atraviesa el cartucho, donde se retienen las partículas, y sale filtrada.

Los códigos de la tabla corresponden a un cartucho con perforaciones de Ø 1,5 mm. También hay disponibles cartuchos con perforaciones de Ø 1 mm, 2 mm o 4 mm.

Características técnicas por modelo

Código	Entrada / salida	Conexión	Superficie de filtración (cm²)	Caudal nominal (m³/h)	PN (bar)
05-12-202	2"	TM, F, G	410	25	16
05-12-302	3"	F, G	620	45	16
05-12-402	4"	F, G	820	80	16
05-12-502	5"	F, G	1310	110	16
05-12-602	6"	F, G	1700	160	16
05-12-802	8"	F, G	2300	300	16
05-12-112	10"	F, G	4230	600	16
05-12-122	12"	F, G	5190	850	16

Conexión: TM = rosca macho BSP, F = bridas DIN 2576 PN 10/16 o DIN 2633 PN 16, G = ranurado (bajo pedido).

Otros tamaños están disponibles bajo pedido.

Otros modelos (bajo pedido)

Código	Entrada / salida
05-12-110	10"
05-12-120	12"
05-12-140	14"
05-12-160	16"

Prestaciones

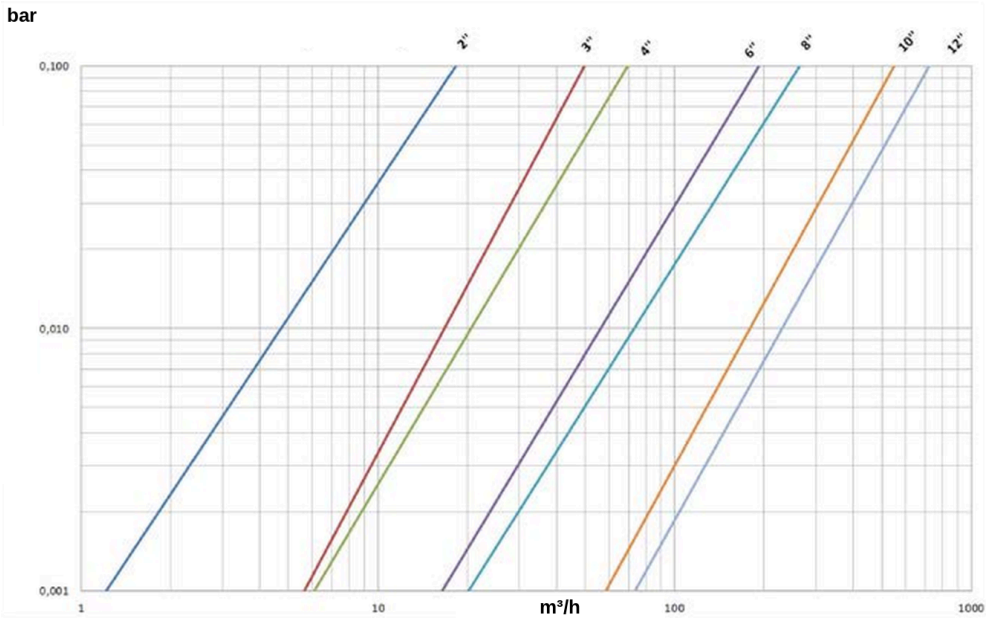

Pérdida de carga en función del caudal, cartucho Ø 1,5 mm

Dimensiones

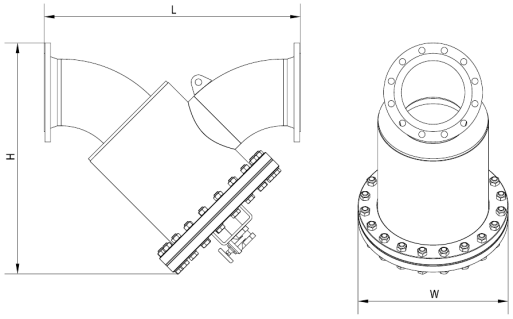

Cotas H, L y W

Dimensiones y peso

Código	Entrada / salida	H (mm)	L (mm)	W (mm)	Peso (kg)
05-12-202	2"	370	300	180	14,0

FILTROS DE MALLA SERIE SY

F03-SY-FT-001

Código	Entrada / salida	H (mm)	L (mm)	W (mm)	Peso (kg)
05-12-302	3"	400	360	200	17,5
05-12-402	4"	455	390	220	21,0
05-12-502	5"	570	510	250	32,5
05-12-602	6"	570	590	300	48,0
05-12-802	8"	740	745	445	112,0
05-12-112	10"	945	1050	615	240,0
05-12-122	12"	1065	1230	615	270,0

Instalación

Instalar el filtro en el sentido de la flecha indicada en el cuerpo.

Mantenimiento

La limpieza se realiza a mano: retirar la tapa y extraer el cartucho.

Limpiar el cartucho cuando la pérdida de carga supere en 0,5 bar la medida con un cartucho limpio.

Códigos de producto : 05-12-202, 05-12-302, 05-12-402, 05-12-502, 05-12-602, 05-12-802, 05-12-112, 05-12-122, 05-12-110, 05-12-120, 05-12-140, 05-12-160