FILTRES À TAMIS SÉRIE SY

F03-SY-FT-001

Fiche produit · Filtres métalliques et automatiques

Filtres en Y en acier, de 2" à 12", pour protéger pompes et vannes contre les sédiments grossiers. Pression de service jusqu'à 16 bar, débit nominal de 25 à 850 m³/h, cartouche perforée de 1 à 4 mm.



Caractéristiques techniques

Corps	Acier S235JR (inox AISI 304 ou 316 sur demande)
Cartouche	PVC-U (DIN 8061-8062), tamis inox AISI 304, tôle inox perforée
Perforations de la cartouche	Ø 1 mm (1 000 µm), 1,5 mm (1 500 µm), 2 mm (2 000 µm) ou 4 mm (4 000 µm)
Joints	EPDM
Traitement	Décapage, phosphatation et peinture poudre polyester (revêtement époxy compatible eau potable sur demande)
Pression de service maximale	16 bar (PN16)
Raccordements	Fileté mâle BSP (2"), brides DIN 2576 PN 10/16 ou DIN 2633 PN 16, rainuré sur demande

Description

Les filtres série SY protègent les équipements du réseau d'irrigation (pompes, vannes…) contre l'usure et le colmatage dus aux sédiments grossiers. Leur gamme de tailles couvre une large plage de débits, jusqu'à 16 bar.

L'eau entre dans le filtre, traverse la cartouche, où les particules sont retenues, puis ressort filtrée.

Les codes du tableau correspondent à une cartouche perforée Ø 1,5 mm. Des cartouches perforées Ø 1 mm, 2 mm ou 4 mm sont aussi disponibles.

Caractéristiques par modèle

Code	Entrée / sortie	Raccordement	Surface de filtration (cm²)	Débit nominal (m³/h)	PN (bar)
05-12-202	2"	TM, F, G	410	25	16
05-12-302	3"	F, G	620	45	16
05-12-402	4"	F, G	820	80	16
05-12-502	5"	F, G	1310	110	16
05-12-602	6"	F, G	1700	160	16
05-12-802	8"	F, G	2300	300	16
05-12-112	10"	F, G	4230	600	16
05-12-122	12"	F, G	5190	850	16

Raccordement : TM = fileté mâle BSP, F = brides DIN 2576 PN 10/16 ou DIN 2633 PN 16, G = rainuré (sur demande).

D'autres tailles existent sur demande.

Autres modèles (sur demande)

Code	Entrée / sortie
05-12-110	10"
05-12-120	12"
05-12-140	14"
05-12-160	16"

Performances

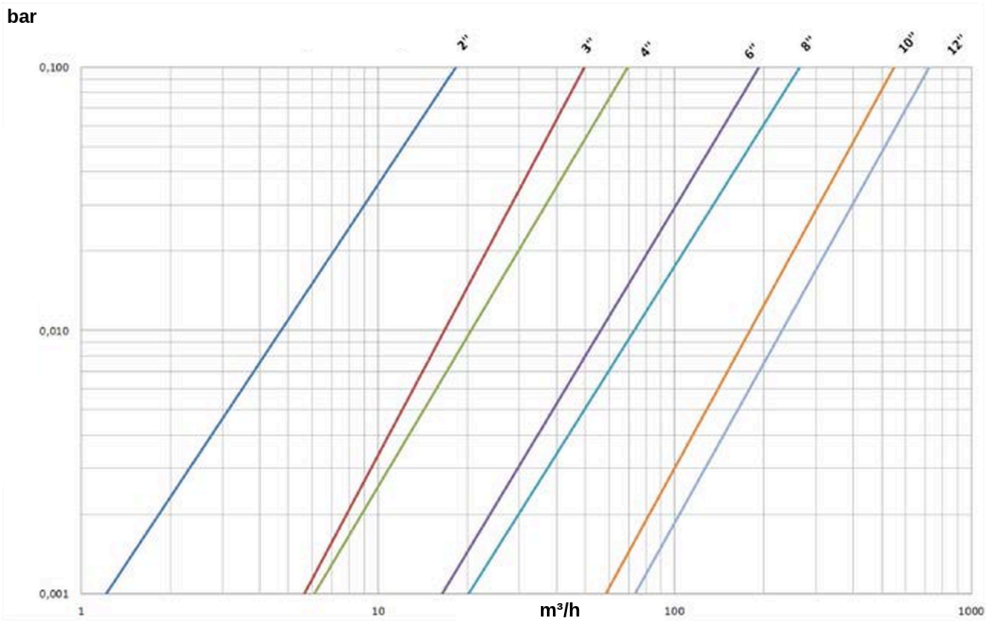

Perte de charge selon le débit, cartouche Ø 1,5 mm

Dimensions

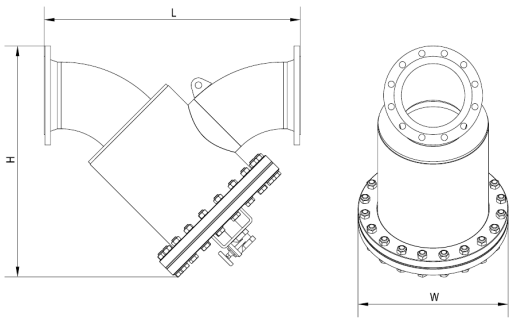

Cotes H, L et W

Dimensions et poids

Code	Entrée / sortie	H (mm)	L (mm)	W (mm)	Poids (kg)
05-12-202	2"	370	300	180	14,0
05-12-302	3"	400	360	200	17,5
05-12-402	4"	455	390	220	21,0

Code	Entrée / sortie	H (mm)	L (mm)	W (mm)	Poids (kg)
05-12-502	5"	570	510	250	32,5
05-12-602	6"	570	590	300	48,0
05-12-802	8"	740	745	445	112,0
05-12-112	10"	945	1050	615	240,0
05-12-122	12"	1065	1230	615	270,0

Installation

Installer le filtre dans le sens de la flèche indiquée sur le corps.

Entretien

Le nettoyage se fait à la main : déposer le couvercle et sortir la cartouche.

Nettoyer la cartouche quand la perte de charge dépasse de 0,5 bar celle mesurée avec une cartouche propre.

Codes produits : 05-12-202, 05-12-302, 05-12-402, 05-12-502, 05-12-602, 05-12-802, 05-12-112, 05-12-122, 05-12-110, 05-12-120, 05-12-140, 05-12-160