FILTRI A RETE SERIE SY

F03-SY-FT-001

Scheda prodotto · Filtri metallici e automatici

Filtri a Y in acciaio, da 2" a 12", per proteggere pompe e valvole dai sedimenti grossolani. Pressione di esercizio fino a 16 bar, portata nominale da 25 a 850 m³/h, cartuccia forata da 1 a 4 mm.



Caratteristiche tecniche

Corpo	Acciaio S235JR (acciaio inox AISI 304 o 316 su richiesta)
Cartuccia	PVC-U (DIN 8061-8062), rete filtrante in acciaio inox AISI 304, lamiera forata in acciaio inox
Perforazioni della cartuccia	Ø 1 mm (1.000 µm), 1,5 mm (1.500 µm), 2 mm (2.000 µm) o 4 mm (4.000 µm)
Guarnizioni	EPDM
Trattamento superficiale	Decapaggio, fosfatazione e verniciatura a polveri poliestere (rivestimento epossidico compatibile con acqua potabile su richiesta)
Pressione di esercizio massima	16 bar (PN16)
Attacchi	Filettato maschio BSP (2"), flange DIN 2576 PN 10/16 o DIN 2633 PN 16, scanalato su richiesta

Descrizione

I filtri serie SY proteggono le apparecchiature della rete di irrigazione (pompe, valvole...) dall'usura e dall'intasamento causati dai sedimenti grossolani. La loro gamma di dimensioni copre un ampio intervallo di portate, fino a 16 bar.

L'acqua entra nel filtro, attraversa la cartuccia, dove le particelle vengono trattenute, ed esce filtrata.

I codici della tabella corrispondono a una cartuccia con perforazioni Ø 1,5 mm. Sono disponibili anche cartucce con perforazioni Ø 1 mm, 2 mm o 4 mm.

Caratteristiche tecniche per modello

Codice	Ingresso / uscita	Attacco	Superficie filtrante (cm²)	Portata nominale (m³/h)	PN (bar)
05-12-202	2"	TM, F, G	410	25	16
05-12-302	3"	F, G	620	45	16
05-12-402	4"	F, G	820	80	16
05-12-502	5"	F, G	1310	110	16
05-12-602	6"	F, G	1700	160	16
05-12-802	8"	F, G	2300	300	16
05-12-112	10"	F, G	4230	600	16
05-12-122	12"	F, G	5190	850	16

Attacco: TM = filettato maschio BSP, F = flange DIN 2576 PN 10/16 o DIN 2633 PN 16, G = scanalato (su richiesta).

Altre dimensioni sono disponibili su richiesta.

Altri modelli (su richiesta)

Codice	Ingresso / uscita
05-12-110	10"
05-12-120	12"
05-12-140	14"
05-12-160	16"

Prestazioni

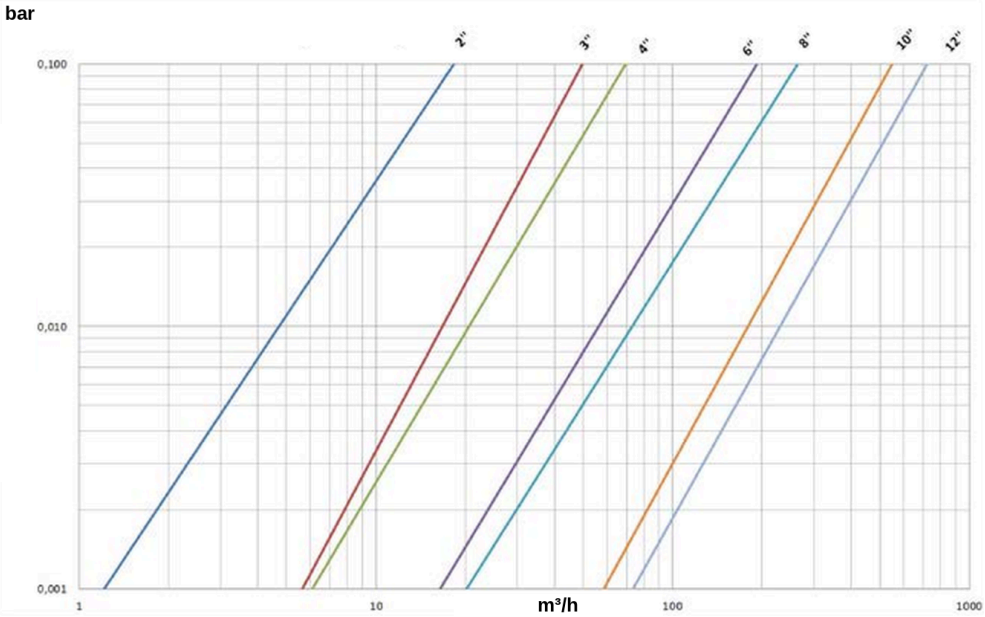

Perdita di carico in funzione della portata, cartuccia Ø 1,5 mm

Dimensioni

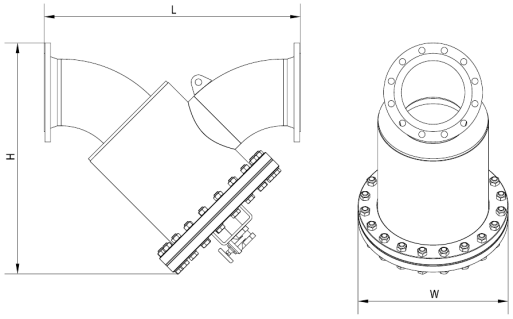

Quote H, L e W

Dimensioni e peso

Codice	Ingresso / uscita	H (mm)	L (mm)	W (mm)	Peso (kg)
05-12-202	2"	370	300	180	14,0

FILTRI A RETE SERIE SY

F03-SY-FT-001

Codice	Ingresso / uscita	H (mm)	L (mm)	W (mm)	Peso (kg)
05-12-302	3"	400	360	200	17,5
05-12-402	4"	455	390	220	21,0
05-12-502	5"	570	510	250	32,5
05-12-602	6"	570	590	300	48,0
05-12-802	8"	740	745	445	112,0
05-12-112	10"	945	1050	615	240,0
05-12-122	12"	1065	1230	615	270,0

Installazione

Installare il filtro nel senso della freccia indicata sul corpo.

Manutenzione

La pulizia si effettua a mano: rimuovere il coperchio ed estrarre la cartuccia.

Pulire la cartuccia quando la perdita di carico supera di 0,5 bar quella misurata con una cartuccia pulita.

Codici prodotto : 05-12-202, 05-12-302, 05-12-402, 05-12-502, 05-12-602, 05-12-802, 05-12-112, 05-12-122, 05-12-110, 05-12-120, 05-12-140, 05-12-160