MECAFLOW DOSIERPUMPEN – EXPLOSIONSZEICHNUNGEN

P02-MCF-VE-001

Explosionszeichnung · Mechanische Dosierpumpen

Schnittansichten mit Positionsnummern der MecaFlow Membran-Dosierpumpen, für die Membranen D80 und D110 sowie für die Membranen D140 und D170, mit der Bezeichnung jedes Teils.

Explosionszeichnung

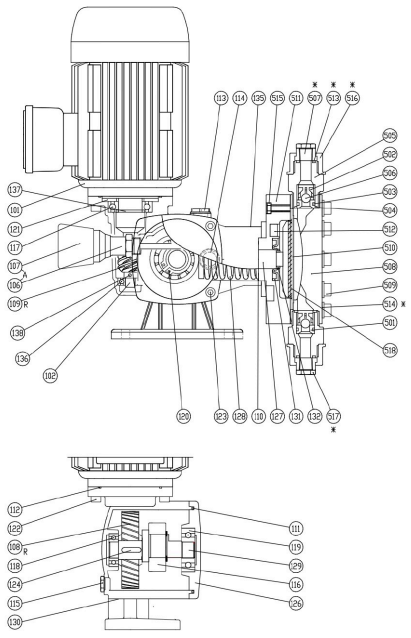

Membranen D80 und D110

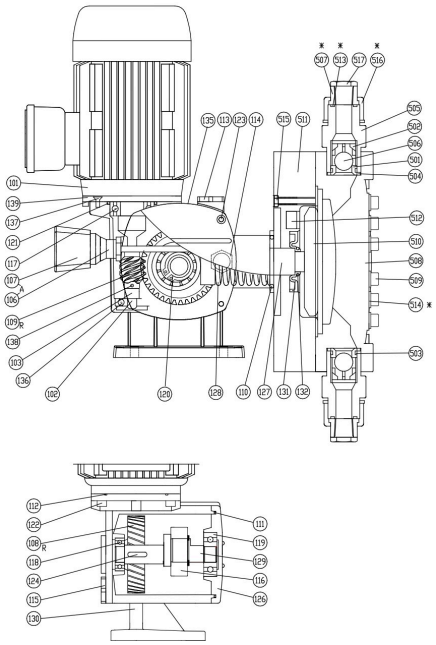

Membranen D140 und D170

Ersatzteile

Die Positionsnummern beziehen sich auf die Schnittansichten. Die Baugruppe Einstellung (A) umfasst die Positionen 106 und 107; die Baugruppe Getriebe (R) umfasst die Positionen 108 und 109.

Die in den Ansichten mit einem Sternchen (*) gekennzeichneten Positionen gibt es nur bei den Ausführungen mit Dosierkopf aus Kunststoff: 507, 513, 514, 516 und 517 für die Membranen D80 und D110; 507, 513, 514 und 516 für die Membranen D140 und D170.

Ersatzmembranen und Öl: Handbuch P02-MCF-MA-001.

Membranen D80 und D110

Pos.	Bezeichnung
101	Motor
102	Schneckenwelle
A	Einstellbaugruppe
106	Set Einstellstange
107	Einstellknopf
R	Getriebebaugruppe
108	Schneckenrad
109	Schnecke
110	O-Ring der Membrankammer

Pos.	Bezeichnung
111	O-Ring des Pumpengehäuses
112	O-Ring des Getriebes
113	Öleinfüllschraube
114	Ölstandsschraube
115	Ölablassschraube
116	Kugellager der Exzenterwelle
117	Kugellager des Motors
118	Kugellager des Getriebes
119	Kugellager des Pumpengehäuses
120	Sicherungsring des Exzenterwellenlagers
121	Distanzstück
122	Motorschraube
123	Pumpengehäuseschraube
124	Passfeder des Schneckenrads
126	Seitenplatte
127	Stößel
128	Feder
129	Exzenterwelle
130	Pumpengehäuse
131	Stößeldichtung
132	O-Ring der Stößeldichtung
135	Pumpenetikett
136	Kugellager der Schneckenwelle
137	Ausgleichsfeder
138	Spannstift
501	Ventilsitz
502	Ventilkäfig
503	O-Ring des Sitzes
504	O-Ring des Ventilgehäuses
505	Ventilgehäuse
506	Ventilteller
507	Schlauchtülle
508	Dosierkopf
509	Dosierkopfschraube
510	Membran
511	Membrankammer
512	Membrankammerschraube
513	O-Ring der Schlauchtülle
514	Unterlegscheibe der Dosierkopfschraube
515	Kontermutter des Dosierkopfs

Pos.	Bezeichnung
516	Überwurfmutter
517	Anschluss-Gewindestopfen
518	Membranhaltering (nur D80)

Membranen D140 und D170

Pos.	Bezeichnung
101	Motor
102	Schneckenwelle
103	Distanzstück der Schneckenwelle
A	Einstellbaugruppe
106	Set Einstellstange
107	Einstellknopf
R	Getriebebaugruppe
108	Schneckenrad
109	Schnecke
110	O-Ring der Membrankammer
111	O-Ring des Pumpengehäuses
112	O-Ring des Getriebes
113	Öleinfüllschraube
114	Ölstandsschraube
115	Ölablassschraube
116	Kugellager der Exzenterwelle
117	Kugellager des Motors
118	Kugellager des Getriebes
119	Kugellager des Pumpengehäuses
120	Sicherungsring des Exzenterwellenlagers
121	O-Ring des Motorflanschs
122	Motorschraube
123	Pumpengehäuseschraube
124	Passfeder des Schneckenrads
126	Seitenplatte
127	Stößel
128	Feder
129	Exzenterwelle
130	Pumpengehäuse
131	Stößeldichtung
132	O-Ring der Stößeldichtung
135	Pumpenetikett
136	Kugellager der Schneckenwelle
137	Motorflanschschraube

Pos.	Bezeichnung
138	Spannstift
139	Motorflansch
501	Ventilsitz
502	Ventilkäfig
503	O-Ring des Sitzes
504	O-Ring des Ventilgehäuses
505	Ventilgehäuse
506	Ventilteller
507	Schlauchtülle
508	Dosierkopf
509	Dosierkopfschraube
510	Membran
511	Membrankammer
512	Membrankammerschraube
513	O-Ring der Schlauchtülle
514	Unterlegscheibe der Dosierkopfschraube
515	Kontermutter des Dosierkopfs
516	Überwurfmutter
517	Anschluss-Gewindestopfen

Zugehörige Dokumente : P02-MCF-FT-001, P02-MCF-MA-001