BOMBAS DOSIFICADORAS MECAFLOW – DESPIECES

P02-MCF-VE-001

Despiece · Bombas dosificadoras mecánicas

Vistas en sección con números de posición de las bombas dosificadoras de membrana MecaFlow, para las membranas D80 y D110 y para las membranas D140 y D170, con la denominación de cada pieza.

Despiece

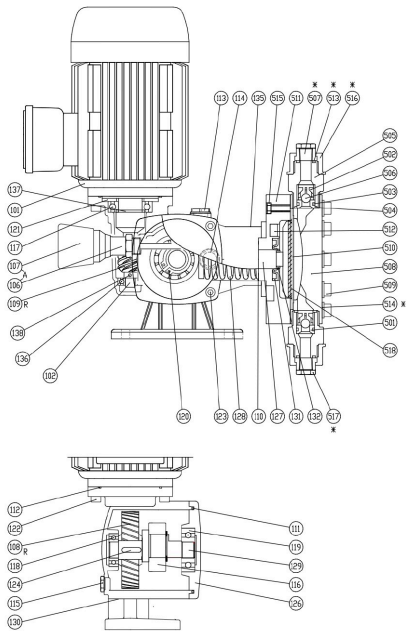

Membranas D80 y D110

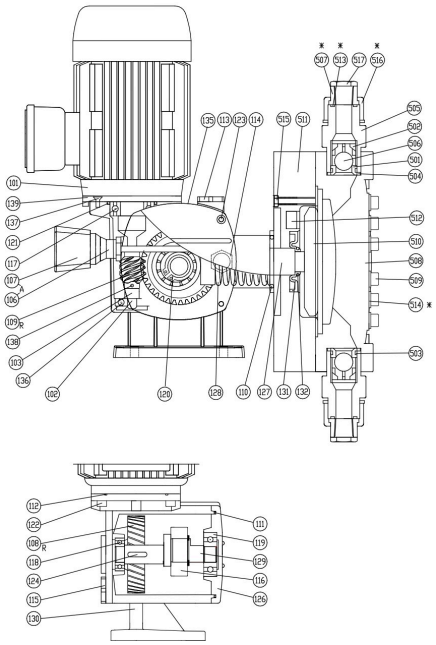

Membranas D140 y D170

Repuestos

Las posiciones remiten a las vistas en sección. El conjunto de regulación (A) agrupa las posiciones 106 y 107; el conjunto reductor (R) agrupa las posiciones 108 y 109.

Las posiciones marcadas con un asterisco (*) en las vistas solo existen en las versiones con cabezal de la bomba de plástico: 507, 513, 514, 516 y 517 para las membranas D80 y D110; 507, 513, 514 y 516 para las membranas D140 y D170.

Membranas de recambio y aceite: manual P02-MCF-MA-001.

Membranas D80 y D110

Pos.	Descripción
101	Motor
102	Eje del tornillo sin fin
A	Conjunto de regulación
106	Kit de varilla de regulación
107	Pomo de regulación
R	Conjunto reductor
108	Corona del sinfín
109	Tornillo sin fin
110	Junta tórica de la cámara de la membrana

BOMBAS DOSIFICADORAS MECAFLOW – DESPIECES

P02-MCF-VE-001

Pos.	Descripción
111	Junta tórica del cuerpo de bomba
112	Junta tórica del reductor
113	Tapón de llenado de aceite
114	Tapón de nivel de aceite
115	Tapón de vaciado de aceite
116	Rodamiento de bolas del eje excéntrico
117	Rodamiento de bolas del motor
118	Rodamiento de bolas del reductor
119	Rodamiento de bolas del cuerpo de bomba
120	Anillo elástico del rodamiento del eje excéntrico
121	Separador
122	Tornillo del motor
123	Tornillo del cuerpo de bomba
124	Chaveta de la corona del sinfín
126	Placa lateral
127	Empujador
128	Muelle
129	Eje excéntrico
130	Cuerpo de bomba
131	Junta del empujador
132	Junta tórica de la junta del empujador
135	Etiqueta de la bomba
136	Rodamiento de bolas del eje del tornillo sin fin
137	Muelle de compensación
138	Pasador elástico
501	Asiento de la válvula
502	Jaula de la válvula
503	Junta tórica del asiento
504	Junta tórica del cuerpo de la válvula
505	Cuerpo de la válvula
506	Obturador
507	Espiga de conexión
508	Cabezal de la bomba
509	Tornillo del cabezal de la bomba
510	Membrana
511	Cámara de la membrana
512	Tornillo de la cámara de la membrana
513	Junta tórica de la espiga de conexión
514	Arandela del tornillo del cabezal de la bomba
515	Contratuerca del cabezal de la bomba

Pos.	Descripción
516	Tuerca de unión
517	Tapón roscado de conexión
518	Anillo de sujeción de la membrana (solo D80)

Membranas D140 y D170

Pos.	Descripción
101	Motor
102	Eje del tornillo sin fin
103	Separador del eje del tornillo sin fin
A	Conjunto de regulación
106	Kit de varilla de regulación
107	Pomo de regulación
R	Conjunto reductor
108	Corona del sinfín
109	Tornillo sin fin
110	Junta tórica de la cámara de la membrana
111	Junta tórica del cuerpo de bomba
112	Junta tórica del reductor
113	Tapón de llenado de aceite
114	Tapón de nivel de aceite
115	Tapón de vaciado de aceite
116	Rodamiento de bolas del eje excéntrico
117	Rodamiento de bolas del motor
118	Rodamiento de bolas del reductor
119	Rodamiento de bolas del cuerpo de bomba
120	Anillo elástico del rodamiento del eje excéntrico
121	Junta tórica de la brida del motor
122	Tornillo del motor
123	Tornillo del cuerpo de bomba
124	Chaveta de la corona del sinfín
126	Placa lateral
127	Empujador
128	Muelle
129	Eje excéntrico
130	Cuerpo de bomba
131	Junta del empujador
132	Junta tórica de la junta del empujador
135	Etiqueta de la bomba
136	Rodamiento de bolas del eje del tornillo sin fin
137	Tornillo de la brida del motor

BOMBAS DOSIFICADORAS MECAFLOW – DESPIECES

P02-MCF-VE-001

Pos.	Descripción
138	Pasador elástico
139	Brida del motor
501	Asiento de la válvula
502	Jaula de la válvula
503	Junta tórica del asiento
504	Junta tórica del cuerpo de la válvula
505	Cuerpo de la válvula
506	Obturador
507	Espiga de conexión
508	Cabezal de la bomba
509	Tornillo del cabezal de la bomba
510	Membrana
511	Cámara de la membrana
512	Tornillo de la cámara de la membrana
513	Junta tórica de la espiga de conexión
514	Arandela del tornillo del cabezal de la bomba
515	Contratuerca del cabezal de la bomba
516	Tuerca de unión
517	Tapón roscado de conexión

Documentos relacionados : P02-MCF-FT-001, P02-MCF-MA-001