POMPES DOSEUSES MECAFLOW – VUES ÉCLATÉES

P02-MCF-VE-001

Vue éclatée · Pompes doseuses mécaniques

Vues en coupe repérées des pompes doseuses à membrane MecaFlow, pour les membranes D80 et D110 et pour les membranes D140 et D170, avec la désignation de chaque pièce.

Vue éclatée

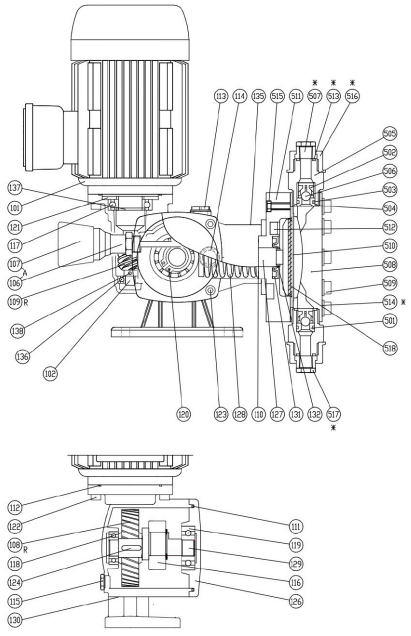

Membranes D80 et D110

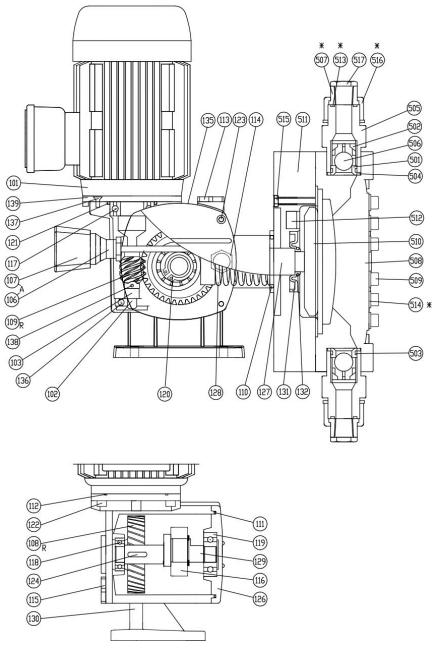

Membranes D140 et D170

Pièces détachées

Les repères renvoient aux vues en coupe. L'ensemble de réglage (A) regroupe les repères 106 et 107 ; l'ensemble réducteur (R) regroupe les repères 108 et 109.

Les repères marqués d'un astérisque (*) sur les vues n'existent que sur les versions à tête de pompe en plastique : 507, 513, 514, 516 et 517 pour les membranes D80 et D110 ; 507, 513, 514 et 516 pour les membranes D140 et D170.

Membranes de rechange et huile : manuel P02-MCF-MA-001.

Membranes D80 et D110

N°	Désignation
101	Moteur
102	Arbre de vis sans fin
A	Ensemble de réglage
106	Kit tige de réglage
107	Bouton de réglage
R	Ensemble réducteur
108	Roue de vis sans fin
109	Vis sans fin
110	Joint torique de chambre de membrane

POMPES DOSEUSES MECAFLOW – VUES ÉCLATÉES

P02-MCF-VE-001

N°	Désignation
111	Joint torique de corps de pompe
112	Joint torique de réducteur
113	Bouchon de remplissage d'huile
114	Bouchon de niveau d'huile
115	Bouchon de vidange d'huile
116	Roulement à billes d'axe excentré
117	Roulement à billes de moteur
118	Roulement à billes de réducteur
119	Roulement à billes de corps de pompe
120	Circlip de roulement d'axe excentré
121	Entretoise
122	Vis de moteur
123	Vis de corps de pompe
124	Clavette de roue de vis sans fin
126	Flasque latéral
127	Poussoir
128	Ressort
129	Axe excentré
130	Corps de pompe
131	Joint de poussoir
132	Joint torique de joint de poussoir
135	Étiquette de pompe
136	Roulement à billes d'arbre de vis sans fin
137	Ressort de compensation
138	Goupille élastique
501	Siège de clapet
502	Cage de clapet
503	Joint torique de siège
504	Joint torique de corps de clapet
505	Corps de clapet
506	Clapet
507	Embout de raccordement
508	Tête de pompe
509	Vis de tête de pompe
510	Membrane
511	Chambre de membrane
512	Vis de chambre de membrane
513	Joint torique d'embout de raccordement
514	Rondelle de vis de tête de pompe
515	Écrou de blocage de tête de pompe

N°	Désignation
516	Écrou de raccord
517	Bouchon fileté de raccordement
518	Bague de maintien de membrane (D80 uniquement)

Membranes D140 et D170

N°	Désignation
101	Moteur
102	Arbre de vis sans fin
103	Entretoise d'arbre de vis sans fin
A	Ensemble de réglage
106	Kit tige de réglage
107	Bouton de réglage
R	Ensemble réducteur
108	Roue de vis sans fin
109	Vis sans fin
110	Joint torique de chambre de membrane
111	Joint torique de corps de pompe
112	Joint torique de réducteur
113	Bouchon de remplissage d'huile
114	Bouchon de niveau d'huile
115	Bouchon de vidange d'huile
116	Roulement à billes d'axe excentré
117	Roulement à billes de moteur
118	Roulement à billes de réducteur
119	Roulement à billes de corps de pompe
120	Circlip de roulement d'axe excentré
121	Joint torique de bride moteur
122	Vis de moteur
123	Vis de corps de pompe
124	Clavette de roue de vis sans fin
126	Flasque latéral
127	Poussoir
128	Ressort
129	Axe excentré
130	Corps de pompe
131	Joint de poussoir
132	Joint torique de joint de poussoir
135	Étiquette de pompe
136	Roulement à billes d'arbre de vis sans fin
137	Vis de bride moteur

POMPES DOSEUSES MECAFLOW – VUES ÉCLATÉES

N°	Désignation
138	Goupille élastique
139	Bride moteur
501	Siège de clapet
502	Cage de clapet
503	Joint torique de siège
504	Joint torique de corps de clapet
505	Corps de clapet
506	Clapet
507	Embout de raccordement
508	Tête de pompe
509	Vis de tête de pompe
510	Membrane
511	Chambre de membrane
512	Vis de chambre de membrane
513	Joint torique d'embout de raccordement
514	Rondelle de vis de tête de pompe
515	Écrou de blocage de tête de pompe
516	Écrou de raccord
517	Bouchon fileté de raccordement

Documents associés : P02-MCF-FT-001, P02-MCF-MA-001