POMPE DOSATRICI MECAFLOW – VISTE ESPLOSE

Esploso · Pompe dosatrici meccaniche

Viste in sezione con numeri di posizione delle pompe dosatrici a membrana MecaFlow, per le membrane D80 e D110 e per le membrane D140 e D170, con la denominazione di ogni componente.

Vista esplosa

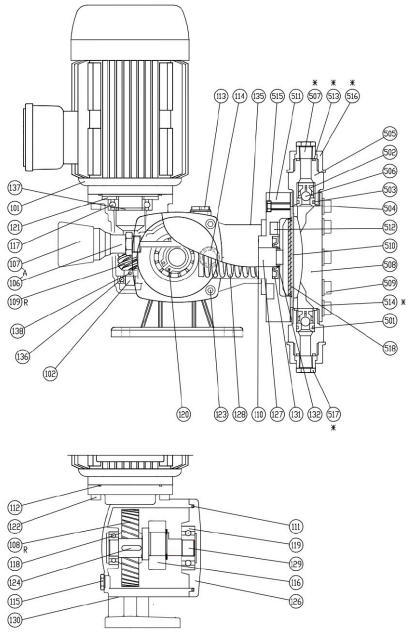

Membrane D80 e D110

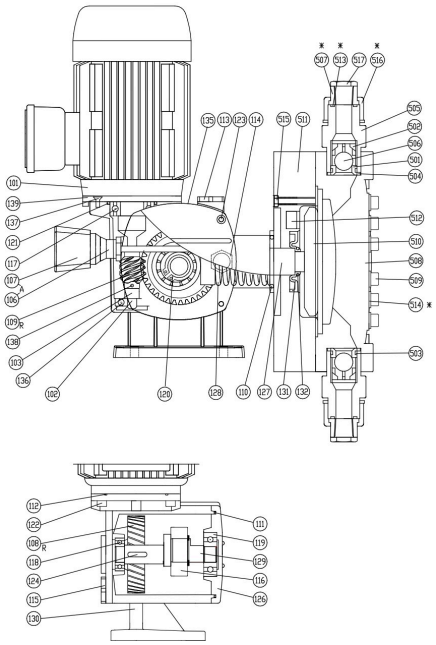

Membrane D140 e D170

Ricambi

Le posizioni rimandano alle viste in sezione. Il gruppo di regolazione (A) comprende le posizioni 106 e 107; il gruppo riduttore (R) comprende le posizioni 108 e 109.

Le posizioni contrassegnate da un asterisco (*) nelle viste esistono solo nelle versioni con testata della pompa in plastica: 507, 513, 514, 516 e 517 per le membrane D80 e D110; 507, 513, 514 e 516 per le membrane D140 e D170.

Membrane di ricambio e olio: manuale P02-MCF-MA-001.

Membrane D80 e D110

Pos.	Descrizione
101	Motore
102	Albero della vite senza fine
A	Gruppo di regolazione
106	Kit asta di regolazione
107	Manopola di regolazione
R	Gruppo riduttore
108	Ruota elicoidale
109	Vite senza fine
110	O-ring della camera della membrana

Pos.	Descrizione
111	O-ring del corpo pompa
112	O-ring del riduttore
113	Tappo di riempimento olio
114	Tappo di livello olio
115	Tappo di scarico olio
116	Cuscinetto a sfere dell'albero eccentrico
117	Cuscinetto a sfere del motore
118	Cuscinetto a sfere del riduttore
119	Cuscinetto a sfere del corpo pompa
120	Anello elastico del cuscinetto dell'albero eccentrico
121	Distanziale
122	Vite del motore
123	Vite del corpo pompa
124	Linguetta della ruota elicoidale
126	Piastra laterale
127	Asta di spinta
128	Molla
129	Albero eccentrico
130	Corpo pompa
131	Guarnizione dell'asta di spinta
132	O-ring della guarnizione dell'asta di spinta
135	Etichetta della pompa
136	Cuscinetto a sfere dell'albero della vite senza fine
137	Molla di compensazione
138	Spina elastica
501	Sede della valvola
502	Gabbia della valvola
503	O-ring della sede
504	O-ring del corpo valvola
505	Corpo valvola
506	Otturatore
507	Portagomma
508	Testata della pompa
509	Vite della testata della pompa
510	Membrana
511	Camera della membrana
512	Vite della camera della membrana
513	O-ring del portagomma
514	Rondella della vite della testata della pompa
515	Controdado della testata della pompa

Pos.	Descrizione
516	Dado di raccordo
517	Tappo filettato di raccordo
518	Anello di fissaggio della membrana (solo D80)

Membrane D140 e D170

Pos.	Descrizione
101	Motore
102	Albero della vite senza fine
103	Distanziale dell'albero della vite senza fine
A	Gruppo di regolazione
106	Kit asta di regolazione
107	Manopola di regolazione
R	Gruppo riduttore
108	Ruota elicoidale
109	Vite senza fine
110	O-ring della camera della membrana
111	O-ring del corpo pompa
112	O-ring del riduttore
113	Tappo di riempimento olio
114	Tappo di livello olio
115	Tappo di scarico olio
116	Cuscinetto a sfere dell'albero eccentrico
117	Cuscinetto a sfere del motore
118	Cuscinetto a sfere del riduttore
119	Cuscinetto a sfere del corpo pompa
120	Anello elastico del cuscinetto dell'albero eccentrico
121	O-ring della flangia motore
122	Vite del motore
123	Vite del corpo pompa
124	Linguetta della ruota elicoidale
126	Piastra laterale
127	Asta di spinta
128	Molla
129	Albero eccentrico
130	Corpo pompa
131	Guarnizione dell'asta di spinta
132	O-ring della guarnizione dell'asta di spinta
135	Etichetta della pompa
136	Cuscinetto a sfere dell'albero della vite senza fine
137	Vite della flangia motore

Pos.	Descrizione
138	Spina elastica
139	Flangia motore
501	Sede della valvola
502	Gabbia della valvola
503	O-ring della sede
504	O-ring del corpo valvola
505	Corpo valvola
506	Otturatore
507	Portagomma
508	Testata della pompa
509	Vite della testata della pompa
510	Membrana
511	Camera della membrana
512	Vite della camera della membrana
513	O-ring del portagomma
514	Rondella della vite della testata della pompa
515	Controdado della testata della pompa
516	Dado di raccordo
517	Tappo filettato di raccordo

Documenti correlati : P02-MCF-FT-001, P02-MCF-MA-001