POMPA DOSATRICE ELETTROMAGNETICA ELECTROFLOW PH-RX

P05-ELFPH-FT-001

Scheda prodotto · Pompe dosatrici elettromagnetiche

Pompa dosatrice elettromagnetica con regolatore pH e Redox integrato, da 2 a 30 L/h e fino a 16 bar, in versione a parete o a pavimento. Dosa in base alla misura di una sonda e riprende le modalità di dosaggio e gli allarmi della pompa ElectroFlow MF.



Versione a parete



Versione a pavimento

Caratteristiche tecniche

Alimentazione	Da 100 a 250 Vac, 50/60 Hz (multitensione)
Campo di misura pH	Da 0,00 a 14,00
Ingresso temperatura	Sonda Pt100
Regolazione sulla misura	On/off o proporzionale; azione diretta o inversa
Testata della pompa	PVDF
Guarnizioni	TFE/P
Membrana	PTFE
Valvole	A sfera, sfere in ceramica
Involucro	PP rinforzato resistente ai prodotti chimici
Spurgo dell'aria	Spurgo manuale; spurgo automatico disponibile per i liquidi che liberano gas
Regolazione manuale della portata	Da 0 a 100 % o da 0 a 300 impulsi/min
Modalità di dosaggio proporzionale	1 × N; 1 × N (M); 1 / N; mL per impulso; L per impulso; mL/m^3; ppm
Ingressi	Sonda di misura, sonda di temperatura Pt100, contatore d'acqua lanciaimpulsi, segnale 0-20 mA (set point regolabili), sensore di flusso, sonda di livello
Uscita relè	1 contatto in scambio, 250 Vac 5 A (carico resistivo)
Programmazione oraria	Giornaliera e settimanale, 16 programmi al giorno
Fornitura	Con kit di installazione in PVDF

Descrizione

ElectroFlow pH-Rx è una pompa dosatrice elettromagnetica con regolatore integrato. Collegata a una sonda di misura, dosa il prodotto in base al valore misurato: in modalità on/off o proporzionale, in azione diretta o inversa. È possibile collegare una sonda di temperatura Pt100.

La pompa riprende anche le funzioni di ElectroFlow MF (P05-ELF-FT-001): dosaggio manuale, proporzionale a un contatore d'acqua o comandato da un segnale 0-20 mA, programmazione oraria e allarmi.

Adatta la propria portata alle variazioni di pressione dell'impianto. Il consumo elettrico e il riscaldamento restano ridotti, il che limita l'usura dei componenti.

È disponibile in versione a parete e in versione a pavimento, e viene fornita con un kit di installazione in PVDF.

Caratteristiche tecniche per modello

Codice	Portata max. (L/h)	Pressione max. (bar)	Volume per iniezione (mL)	Frequenza max. (impulsi/min)	Tubo di collegamento (mm)	Potenza assorbita min. (W)	Potenza assorbita max. (W)
Versione a parete							
ELFPH-M-02	2	16	0,11	300	4 × 6	5	23
ELFPH-M-06	6	7		300	4 × 6	5	23
ELFPH-M-10	10	12	0,56	300	4 × 6	10	32
ELFPH-M-20	20	7	1,11	300	6 × 8	10	35
ELFPH-M-30	30	5		300	6 × 8	10	35
Versione a pavimento							
ELFPH-P-02	2	16	0,11	300	4 × 6	5	23
ELFPH-P-06	6	7		300	4 × 6	5	23
ELFPH-P-10	10	12	0,56	300	4 × 6	10	32
ELFPH-P-20	20	7	1,11	300	6 × 8	10	35
ELFPH-P-30	30	5		300	6 × 8	10	35

Vantaggi

- Misura e dosaggio riuniti in un unico apparecchio.
- Testata della pompa in PVDF, guarnizioni in TFE/P, membrana in PTFE e involucro in PP rinforzato, compatibili con numerosi prodotti chimici acidi o alcalini.
- Frequenza di iniezione fino a 300 impulsi/min.
- Allarmi di mancata aspirazione, di sovrapressione, di livello e di portata, con segnalazione tramite relè.

Applicazioni

Iniezione di acidi concentrati, disinfezione con cloro o con perossido di idrogeno.

Dimensioni

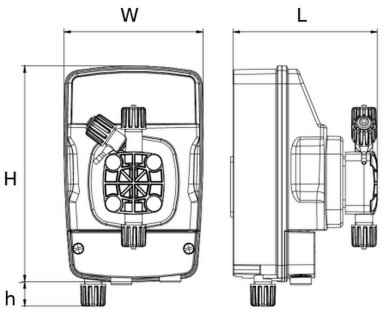

Versione a parete: quote W, L, H e h

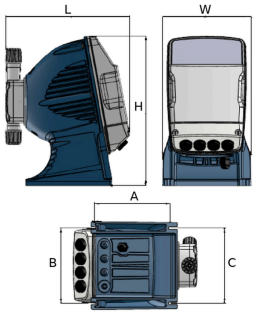

Versione a pavimento: quote W, L, H, A, B e C

Dimensioni

W (mm)	L (mm)	H (mm)	h (mm)	A (mm)	B (mm)	C (mm)
Versione a parete						
130,7	135,5	200	22,4			
Versione a pavimento						
146	205	249		125	125	125

Le viste esplose della pompa ElectroFlow MF, della sua succhieruola e della sua valvola di iniezione sono riportate nella scheda P05-ELF-VE-001.

Utilizzo

Modalità di funzionamento

Regolazione sulla misura. La pompa dosa in base alla misura della sonda collegata: in modalità on/off o proporzionale, in azione diretta o inversa.

Manuale. La pompa dosa in continuo, fino a 300 iniezioni al minuto a seconda del modello. La portata si regola in fase di programmazione.

Proporzionale al contatore d'acqua. La pompa riceve gli impulsi di un contatore esterno e li elabora secondo una delle seguenti funzioni:

- 1 × N: N iniezioni a ogni impulso del contatore;
- 1 × N (M): N iniezioni a ogni impulso, con memorizzazione di massimo 4 × N impulsi del contatore durante il dosaggio;
- 1 / N: un'iniezione ogni N impulsi del contatore;
- mL per impulso: una quantità impostata di prodotto, in millilitri, a ogni impulso del contatore;
- L per impulso: una quantità impostata di prodotto, in litri, a ogni impulso del contatore.

Proporzionale in ppm o in mL/m³. La pompa dosa direttamente in ppm (parti per milione) o in millilitri per metro cubo d'acqua. Calcola autonomamente il ritmo di iniezione necessario per ottenere la concentrazione richiesta.

Segnale mA. La pompa dosa in proporzione a un segnale 0-20 mA proveniente da un trasmettitore esterno. I due set point (per impostazione predefinita 4 e 20 mA) si regolano nel menu di programmazione.

Allarmi

Ogni allarme si attiva nei menu. Un allarme attivo accende la spia luminosa di allarme e, se l'uscita relè è attivata, fa commutare il relè per una segnalazione a distanza.

- **Flussimetro**: un flussimetro installato sulla mandata della pompa (su richiesta) controlla che le iniezioni avvengano effettivamente.
- **Livello**: la sonda di livello segnala l'esaurimento del prodotto nel serbatoio; la pompa si arresta. Attivo in tutte le modalità.
- **Sottocarico (mancata aspirazione)**: serbatoio vuoto, valvola bloccata, ingresso d'aria, tubo di aspirazione scollegato o danneggiato; la pompa si arresta. Attivo in tutte le modalità.
- **Sovraccarico (sovrapressione in mandata)**: sovrapressione nella testata della pompa, condotta di mandata ostruita, valvola di mandata bloccata o pressione di esercizio superiore a quella della pompa; la pompa si arresta. Attivo in tutte le modalità.
- **Troppi impulsi**: nelle modalità 1 × N (M), ppm e mL/m³, la pompa conteggia le iniezioni ancora da eseguire. Oltre 4 × N (N = iniezioni per impulso del contatore), entra in allarme.

Altre impostazioni

- Orologio: data e ora, necessarie per la programmazione oraria.
- Programmazione oraria: giornaliera e settimanale, 16 cicli marcia/arresto al giorno, regolabili al minuto.
- Comando a distanza o livello: marcia/arresto della pompa tramite un contatto esterno, normalmente aperto o normalmente chiuso (polarità normale o invertita).
- Frequenza massima: regolabile verso il basso in base all'impianto.
- Lingua dei menu.
- Reset «soft»: ritorno alle impostazioni originali di tutte le funzioni. Reset «hard»: scelta della modalità di utilizzo (proporzionale o strumentale) e ritorno ai dati di fabbrica.

Documenti correlati : P05-ELF-FT-001, P05-ELF-VE-001

Codici prodotto : ELFPH-M-02, ELFPH-M-06, ELFPH-M-10, ELFPH-M-20, ELFPH-M-30, ELFPH-P-02, ELFPH-P-06, ELFPH-P-10, ELFPH-P-20, ELFPH-P-30