ANALYSEUR RÉGULATEUR MONO-PARAMÈTRE 30D

P10-30D-FT-001

Fiche produit · Régulation et contrôle

Analyseur régulateur à une mesure (pH, Redox, conductivité ou signal 4-20 mA) pour les installations d'eau potable et d'irrigation. Il commande jusqu'à deux pompes doseuses et arrête le dosage en l'absence de débit. Boîtier mural ou montage sur panneau.

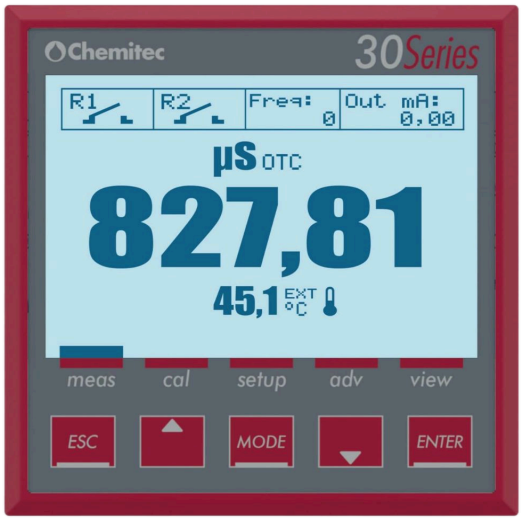

Caractéristiques techniques

Mesures	pH ou Redox (électrodes analogiques), conductivité (cellule analogique K = 1), mesure personnalisée par signal 4-20 mA
Plages de mesure	pH : 0,00 à 14,00 ; Redox : −2000 à +2000 mV ; conductivité : selon la cellule (tableau ci-dessous) ; entrée mA : selon le capteur
Alimentation du capteur 4-20 mA	2 ou 4 fils, 18 Vdc ± 5 %, 30 mA maxi
Précision	pH : ± 0,01 ; Redox : ± 5 mV ; conductivité : ± 5 % au point de mesure ; entrée mA : ± 50 µA
Entrée température	Reconnaissance automatique Pt100 ou Pt1000
Écran	LCD graphique TFT couleur, 128 × 128 ou 240 × 128 pixels ; 5 touches de commande
Langues	Anglais, italien, français, allemand, espagnol
Sortie analogique	1 sortie programmable 4-20 mA, isolation galvanique, charge maxi 500 Ω ; NAMUR : OFF, 3,6 mA, 22 mA
Relais de point de consigne	RL1 et RL2 : 2 relais mécaniques SPST, 250 Vac 5 A, 30 Vdc 3 A. RL1 et RL2 : activation de charge ; RL2 : aussi lavage de sonde ou répétition d'alarme. Temps de cycle et temporisation réglables
Sorties de fréquence	SSR1 et SSR2 : SPST 60 Vac, 100 mA maxi, bidirectionnelles, NPN ou PNP ; résistance à l'état passant 3 Ω à 100 mA ; 0 à 400 impulsions/min ; durée d'impulsion 100 ms
Entrée numérique	Contact sec (REED), 5 Vdc, 6 mA maxi
Alimentation	230 Vac 50/60 Hz ; basse tension 24 à 48 Vdc ou 24 Vac
Protections électriques	Isolation du transformateur 4 kV ; CEM : CEI-EN 55011 (05/99) ; conforme CE. Selon UL, ne pas raccorder aux sorties relais une tension supérieure à 115 V
Conditions d'utilisation	Fonctionnement −10 à 50 °C ; stockage et transport −25 à 65 °C ; humidité 10 à 95 % sans condensation

ANALYSEUR RÉGULATEUR MONO-PARAMÈTRE 30D

Boîtier mural	ABS, IP65
Montage sur panneau	Façade ABS 96 × 96 mm ; IP65 en façade, IP20 à l'arrière ; profondeur hors tout 100 mm, dont 80 mm derrière le panneau (cote A) ; prévoir 130 mm de profondeur avec les câbles

Description

Le 30D est un analyseur régulateur à une mesure pour la surveillance et la gestion des installations d'eau potable et d'irrigation. Il mesure le pH, le Redox, la conductivité, ou toute grandeur transmise par un capteur 4-20 mA, et commande jusqu'à deux pompes doseuses indépendantes.

Il se monte en boîtier mural ou sur la façade d'une armoire électrique.

Applications

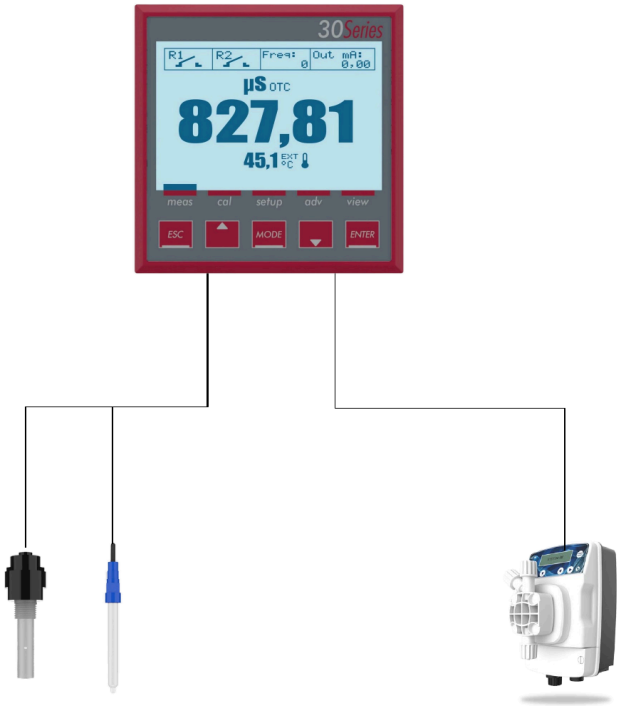

Raccordement des sondes (à gauche) et d'une pompe doseuse (à droite)

Entrées de mesure :

- pH ou Redox (électrodes analogiques) ;
- conductivité (cellule analogique K = 1) ;
- signal 4-20 mA d'un capteur extérieur.

Sorties :

- 1 sortie analogique programmable 4-20 mA ;
- sorties numériques : deux points de consigne et deux sorties de fréquence (SSR1 et SSR2) ;
- 2 relais d'alarme.

Performances

Plages de mesure de la conductivité selon la cellule

Constante de cellule (cm^{-1})	Conductivité mini (µS/cm)	Conductivité maxi (µS/cm)
0,01	0,005	200
0,1	0,05	2000
0,2	0,1	4000
1	0,5	20 000
10	5	200 000
20	10	400 000

Dimensions

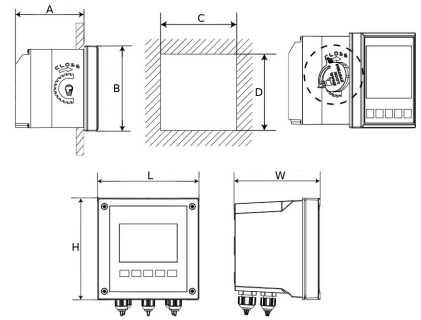

Montage sur panneau (en haut, cotes A à D) et montage mural (en bas, cotes L, H et W)

Dimensions

A (mm)	B (mm)	C (mm)	D (mm)	L (mm)	H (mm)	W (mm)
Montage sur panneau						
80	96	92	92			
Montage mural						
				144	144	122,5

Accessoires

Sondes et accessoires

Code	Désignation
SND-PH	Sonde pH, corps plastique, 8 bar
SND-ORP	Sonde Redox, corps plastique, 8 bar
SND-EC	Sonde de conductivité 1/2" en PVC, 5 m
SND-TEMP	Sonde de température 1/2", 2,5 m
SND-PORT	Porte-sonde PP 3/4", 5 bar
SND-BNC-01	Câble coaxial 1 m, connecteurs S7 à vis et BNC

Code	Désignation
SND-BNC-03	Câble coaxial 3 m, connecteurs S7 à vis et BNC
SND-BNC-05	Câble coaxial 5 m, connecteurs S7 à vis et BNC
SND-BNC-10	Câble coaxial 10 m, connecteurs S7 à vis et BNC
SND-BNC-15	Câble coaxial 15 m, connecteurs S7 à vis et BNC
SND-BNC-20	Câble coaxial 20 m, connecteurs S7 à vis et BNC
SOL-PH4	Solution tampon pH 4, 90 mL
SOL-PH7	Solution tampon pH 7, 90 mL
SOL-EC	Solution tampon de conductivité 1413 µS/cm, 500 mL

Utilisation

L'étalonnage des mesures et le réglage du dosage se font avec les cinq touches de la façade et l'écran graphique.

En l'absence de débit, une entrée numérique dédiée arrête aussitôt le dosage et déclenche le relais d'alarme.

Documents associés : P10-46D-FT-001

Codes produits : SND-PH, SND-ORP, SND-EC, SND-TEMP, SND-PORT, SND-BNC-01, SND-BNC-03, SND-BNC-05, SND-BNC-10, SND-BNC-15, SND-BNC-20, SOL-PH4, SOL-PH7, SOL-EC