ANALIZZATORE-REGOLATORE MONOPARAMETRO 30D

P10-30D-FT-001

Scheda prodotto · Regolazione e controllo

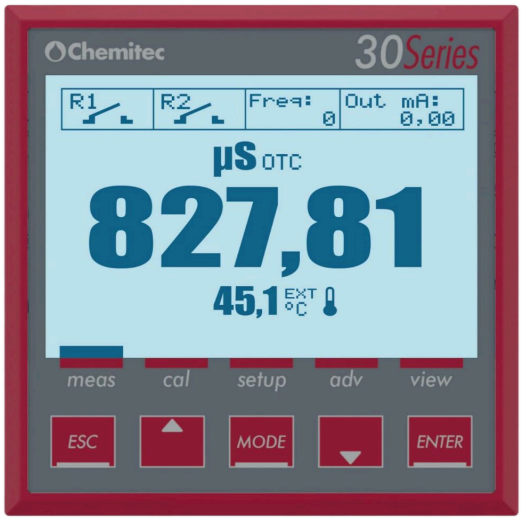

Analizzatore-regolatore con una misura (pH, Redox, conducibilità o segnale 4-20 mA) per gli impianti di acqua potabile e di irrigazione. Comanda fino a due pompe dosatrici e arresta il dosaggio in assenza di portata. Involucro a parete o montaggio a pannello.

Caratteristiche tecniche

Misure	pH o Redox (elettrodi analogici), conducibilità (cella analogica K = 1), misura personalizzata tramite segnale 4-20 mA
Campi di misura	pH: da 0,00 a 14,00; Redox: da −2.000 a +2.000 mV; conducibilità: in base alla cella (tabella sotto); ingresso mA: in base al sensore
Alimentazione del sensore 4-20 mA	2 o 4 fili, 18 Vdc ± 5 %, 30 mA max.
Precisione	pH: ± 0,01; Redox: ± 5 mV; conducibilità: ± 5 % nel punto di misura; ingresso mA: ± 50 µA
Ingresso temperatura	Riconoscimento automatico Pt100 o Pt1000
Display	LCD grafico TFT a colori, 128 × 128 o 240 × 128 pixel; 5 tasti di comando
Lingue	Inglese, italiano, francese, tedesco, spagnolo
Uscita analogica	1 uscita programmabile 4-20 mA, isolamento galvanico, carico max. 500 Ω; NAMUR: OFF, 3,6 mA, 22 mA
Relè di set point	RL1 e RL2: 2 relè meccanici SPST, 250 Vac 5 A, 30 Vdc 3 A. RL1 e RL2: attivazione del carico; RL2: anche lavaggio della sonda o ripetizione dell'allarme. Tempo di ciclo e temporizzazione regolabili
Uscite in frequenza	SSR1 e SSR2: SPST 60 Vac, 100 mA max., bidirezionali, NPN o PNP; resistenza in conduzione 3 Ω a 100 mA; da 0 a 400 impulsi/min; durata dell'impulso 100 ms
Ingresso digitale	Contatto pulito (REED), 5 Vdc, 6 mA max.
Alimentazione	230 Vac 50/60 Hz; bassa tensione da 24 a 48 Vdc o 24 Vac
Protezioni elettriche	Isolamento del trasformatore 4 kV; EMC: CEI-EN 55011 (05/99); conforme CE. Secondo UL, non collegare alle uscite relè una tensione superiore a 115 V
Condizioni di utilizzo	Funzionamento da −10 a 50 °C; stoccaggio e trasporto da −25 a 65 °C; umidità dal 10 al 95 % senza condensa

Involucro a parete	ABS, IP65
Montaggio a pannello	Frontale in ABS 96 × 96 mm; IP65 sul frontale, IP20 sul retro; profondità totale 100 mm, di cui 80 mm dietro il pannello (quota A); prevedere 130 mm di profondità con i cavi

Descrizione

Il 30D è un analizzatore-regolatore con una misura per il monitoraggio e la gestione degli impianti di acqua potabile e di irrigazione. Misura il pH, il Redox, la conducibilità o qualsiasi grandezza trasmessa da un sensore 4-20 mA, e comanda fino a due pompe dosatrici indipendenti.

Si monta in involucro a parete o sul frontale di un quadro elettrico.

Applicazioni

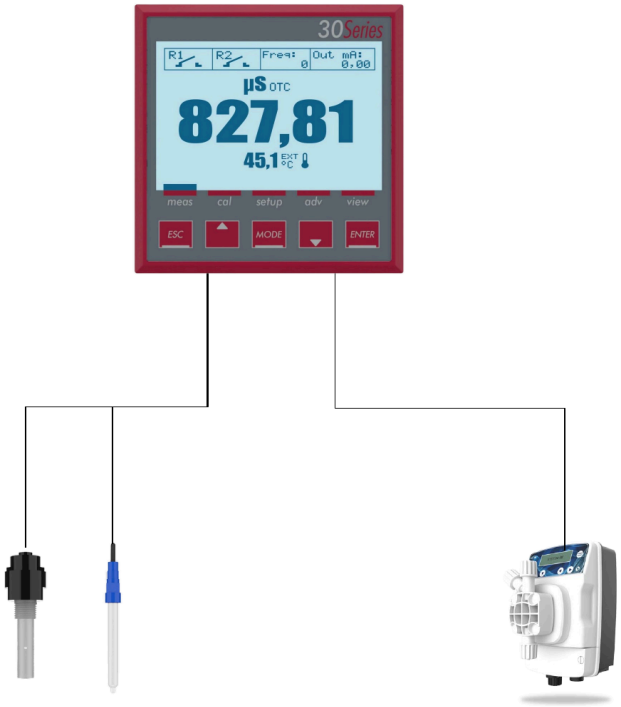

Collegamento delle sonde (a sinistra) e di una pompa dosatrice (a destra)

Ingressi di misura:

- pH o Redox (elettrodi analogici);
- conducibilità (cella analogica K = 1);
- segnale 4-20 mA di un sensore esterno.

Uscite:

- 1 uscita analogica programmabile 4-20 mA;
- uscite digitali: due set point e due uscite in frequenza (SSR1 e SSR2);
- 2 relè di allarme.

Prestazioni

Campi di misura della conducibilità in base alla cella

Costante di cella (cm^{-1})	Conducibilità min. (µS/cm)	Conducibilità max. (µS/cm)
0,01	0,005	200
0,1	0,05	2000
0,2	0,1	4000
1	0,5	20.000
10	5	200.000
20	10	400.000

Dimensioni

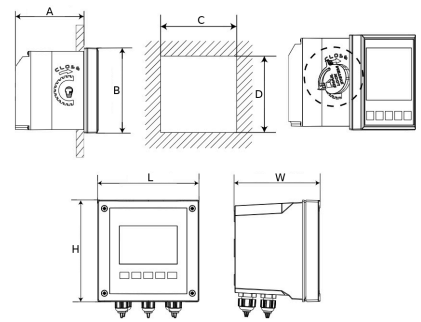

Montaggio a pannello (in alto, quote da A a D) e montaggio a parete (in basso, quote L, H e W)

Dimensioni

A (mm)	B (mm)	C (mm)	D (mm)	L (mm)	H (mm)	W (mm)
Montaggio a pannello						
80	96	92	92			
Montaggio a parete						
				144	144	122,5

Accessori

Sonde e accessori

Codice	Descrizione
SND-PH	Sonda pH, corpo in plastica, 8 bar
SND-ORP	Sonda Redox, corpo in plastica, 8 bar
SND-EC	Sonda di conducibilità 1/2" in PVC, 5 m
SND-TEMP	Sonda di temperatura 1/2", 2,5 m
SND-PORT	Portasonda in PP 3/4", 5 bar
SND-BNC-01	Cavo coassiale 1 m, connettori S7 a vite e BNC

Codice	Descrizione
SND-BNC-03	Cavo coassiale 3 m, connettori S7 a vite e BNC
SND-BNC-05	Cavo coassiale 5 m, connettori S7 a vite e BNC
SND-BNC-10	Cavo coassiale 10 m, connettori S7 a vite e BNC
SND-BNC-15	Cavo coassiale 15 m, connettori S7 a vite e BNC
SND-BNC-20	Cavo coassiale 20 m, connettori S7 a vite e BNC
SOL-PH4	Soluzione tampone pH 4, 90 mL
SOL-PH7	Soluzione tampone pH 7, 90 mL
SOL-EC	Soluzione standard di conducibilità 1.413 µS/cm, 500 mL

Utilizzo

La taratura delle misure e la regolazione del dosaggio si effettuano con i cinque tasti del frontale e il display grafico.

In assenza di portata, un ingresso digitale dedicato arresta immediatamente il dosaggio e attiva il relè di allarme.

Documenti correlati : P10-46D-FT-001

Codici prodotto : SND-PH, SND-ORP, SND-EC, SND-TEMP, SND-PORT, SND-BNC-01, SND-BNC-03, SND-BNC-05, SND-BNC-10, SND-BNC-15, SND-BNC-20, SOL-PH4, SOL-PH7, SOL-EC