ANALYSEUR RÉGULATEUR DEUX PARAMÈTRES 46D

P10-46D-FT-001

Fiche produit · Régulation et contrôle



Analyseur régulateur à une ou deux mesures simultanées (pH, Redox, conductivité, chlore, oxygène dissous…) pour les installations d'eau potable et d'irrigation. Il commande jusqu'à deux pompes doseuses, enregistre les mesures et arrête le dosage en l'absence de débit. Boîtier mural ou montage sur panneau.

Caractéristiques techniques

Mesures	pH ou Redox (électrodes analogiques), conductivité (cellule analogique K = 1), peroxyde d'hydrogène, turbidité, chlore libre et chlore total (capteurs analogiques), ozone, acide peracétique, oxygène dissous
Plages de mesure	pH : 0,00 à 14,00 ; Redox : −2000 à +2000 mV ; conductivité : selon la cellule (tableau ci-dessous) ; entrée mA : selon le capteur
Alimentation du capteur 4-20 mA	2 ou 4 fils, 18 Vdc ± 5 %, 30 mA maxi
Précision	pH : ± 0,01 ; Redox : ± 1 mV ; conductivité : ± 2 % au point de mesure ; entrée mA : ± 0,2 %
Entrée température	Reconnaissance automatique Pt100 ou Pt1000
Écran	LCD graphique TFT couleur, 128 × 128 ou 240 × 128 pixels ; 5 touches de commande
Langues	Anglais, italien, français, allemand, espagnol
Enregistrement	260 000 enregistrements, intervalle de 1 min au minimum, téléchargement par Wi-Fi sur le serveur Web intégré
Sorties analogiques	2 sorties programmables 4-20 mA, isolation galvanique, charge maxi 800 Ω ; NAMUR : OFF, 3,6 mA, 22 mA ; régulation PID
Sorties numériques	4 : deux points de consigne et deux alarmes
Relais	RL1 et RL2 : relais mécaniques SPST, 250 Vac 5 A, 30 Vdc 3 A. RL1 à RL4 : activation de charge, lavage de sonde ou répétition d'alarme. Temps de cycle et temporisation réglables
Sorties de fréquence	SSR1 et SSR2 : SPST 60 Vac, 100 mA maxi, bidirectionnelles, NPN ou PNP ; résistance à l'état passant 5 Ω à 100 mA ; 0 à 400 impulsions/min ; durée d'impulsion 100 ms
Entrée numérique	Contact sec (REED), 5 Vdc, 6 mA maxi
Communication	RS485, Modbus RTU ou ASCII (serveur)

Sortie auxiliaire	24 Vdc ± 5 %, 250 mA maxi
Alimentation	100 à 240 Vac 50/60 Hz ; basse tension 24 à 48 Vdc ou 24 Vac
Protections électriques	Isolation du transformateur 4 kV ; CEM : CEI-EN 55011 (05/99) ; conforme CE. Selon UL, ne pas raccorder aux sorties relais une tension supérieure à 115 V
Conditions d'utilisation	Fonctionnement −10 à 50 °C ; stockage et transport −25 à 65 °C ; humidité 10 à 95 % sans condensation
Boîtier	ABS rouge ; façade en polycarbonate résistant aux UV (montage sur panneau)
Indice de protection	Montage mural : IP65 ; montage sur panneau : IP65 en façade, IP20 à l'arrière
Montage sur panneau	Façade 96 × 96 mm ; profondeur hors tout 100 mm, dont 80 mm derrière le panneau (cote A) ; prévoir 130 mm de profondeur avec les câbles

Description

Le 46D est un analyseur régulateur qui affiche une ou deux mesures simultanées, pour la surveillance et la gestion des installations d'eau potable et d'irrigation. Il commande jusqu'à deux pompes doseuses indépendantes.

Toutes les sorties (relais, SSR et sorties mA) se configurent sur la mesure principale ou sur la mesure secondaire. Un enregistreur intégré conserve 260 000 mesures, téléchargeables par Wi-Fi depuis le serveur Web de l'appareil.

Il se monte en boîtier mural ou sur la façade d'une armoire électrique.

Applications



Raccordement des sondes (à gauche) et de deux pompes doseuses (à droite)

Entrées de mesure :

- pH ou Redox (électrodes analogiques) ;
- conductivité (cellule analogique K = 1) ;
- peroxyde d'hydrogène ;
- turbidité ;
- chlore libre et chlore total (capteurs analogiques) ;
- ozone ;
- acide peracétique ;
- oxygène dissous.

Sorties :

- 2 sorties analogiques de commande, avec régulation PID ;
- 2 sorties numériques de commande ;
- sortie numérique d'alarme.

Performances

Plages de mesure de la conductivité selon la cellule

Constante de cellule (cm^{-1})	**Conductivité mini** (µS/cm)	**Conductivité maxi** (µS/cm)
0,01	0,005	200

Constante de cellule (cm^{-1})	Conductivité mini (µS/cm)	Conductivité maxi (µS/cm)
0,1	0,05	2000
0,2	0,1	4000
1	0,5	20 000
10	5	200 000
20	10	400 000

Dimensions

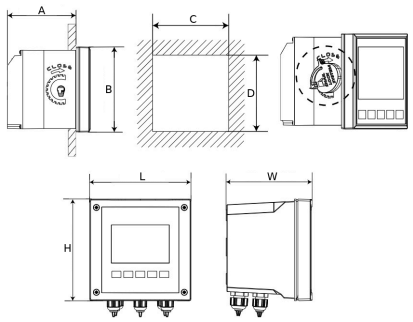

Montage sur panneau (en haut, cotes A à D) et montage mural (en bas, cotes L, H et W)

Dimensions et poids

A (mm)	B (mm)	C (mm)	D (mm)	L (mm)	H (mm)	W (mm)	Poids (kg)
Montage sur panneau							
80	96	92	92				0,61
Montage mural							
				144	144	122,5	1,05

Installation

Le raccordement électrique des sondes pH et de conductivité, de la sonde de température, d'un compteur à impulsions et de l'alimentation est donné par le schéma P10-46D-SC-001.

Accessoires

Sondes et accessoires

Code	Désignation
SND-PH	Sonde pH, corps plastique, 8 bar
SND-ORP	Sonde Redox, corps plastique, 8 bar
SND-EC	Sonde de conductivité 1/2" en PVC, 5 m
SND-TEMP	Sonde de température 1/2", 2,5 m
SND-PORT	Porte-sonde PP 3/4", 5 bar
SND-BNC-01	Câble coaxial 1 m, connecteurs S7 à vis et BNC

Code	Désignation
SND-BNC-03	Câble coaxial 3 m, connecteurs S7 à vis et BNC
SND-BNC-05	Câble coaxial 5 m, connecteurs S7 à vis et BNC
SND-BNC-10	Câble coaxial 10 m, connecteurs S7 à vis et BNC
SND-BNC-15	Câble coaxial 15 m, connecteurs S7 à vis et BNC
SND-BNC-20	Câble coaxial 20 m, connecteurs S7 à vis et BNC
SOL-PH4	Solution tampon pH 4, 90 mL
SOL-PH7	Solution tampon pH 7, 90 mL
SOL-EC	Solution tampon de conductivité 1413 µS/cm, 500 mL

Utilisation

L'étalonnage des mesures et le réglage du dosage se font avec les cinq touches de la façade et l'écran graphique.

En l'absence de débit, une entrée numérique dédiée arrête aussitôt le dosage et déclenche le relais d'alarme.

Documents associés : P10-46D-SC-001, P10-30D-FT-001

Codes produits : SND-PH, SND-ORP, SND-EC, SND-TEMP, SND-PORT, SND-BNC-01, SND-BNC-03, SND-BNC-05, SND-BNC-10, SND-BNC-15, SND-BNC-20, SOL-PH4, SOL-PH7, SOL-EC