ANALIZZATORE-REGOLATORE A DUE PARAMETRI 46D

P10-46D-FT-001

Scheda prodotto · Regolazione e controllo

Analizzatore-regolatore con una o due misure simultanee (pH, Redox, conducibilità, cloro, ossigeno disciolto…) per gli impianti di acqua potabile e di irrigazione. Comanda fino a due pompe dosatrici, registra le misure e arresta il dosaggio in assenza di portata. Involucro a parete o montaggio a pannello.



Caratteristiche tecniche

Misure	pH o Redox (elettrodi analogici), conducibilità (cella analogica K = 1), perossido di idrogeno, torbidità, cloro libero e cloro totale (sensori analogici), ozono, acido peracetico, ossigeno disciolto
Campi di misura	pH: da 0,00 a 14,00; Redox: da −2.000 a +2.000 mV; conducibilità: in base alla cella (tabella sotto); ingresso mA: in base al sensore
Alimentazione del sensore 4-20 mA	2 o 4 fili, 18 Vdc ± 5 %, 30 mA max.
Precisione	pH: ± 0,01; Redox: ± 1 mV; conducibilità: ± 2 % nel punto di misura; ingresso mA: ± 0,2 %
Ingresso temperatura	Riconoscimento automatico Pt100 o Pt1000
Display	LCD grafico TFT a colori, 128 × 128 o 240 × 128 pixel; 5 tasti di comando
Lingue	Inglese, italiano, francese, tedesco, spagnolo
Registrazione	260.000 registrazioni, intervallo minimo di 1 min, scaricamento via Wi-Fi dal server Web integrato
Uscite analogiche	2 uscite programmabili 4-20 mA, isolamento galvanico, carico max. 800 Ω; NAMUR: OFF, 3,6 mA, 22 mA; regolazione PID
Uscite digitali	4: due set point e due allarmi
Relè	RL1 e RL2: relè meccanici SPST, 250 Vac 5 A, 30 Vdc 3 A. Da RL1 a RL4: attivazione del carico, lavaggio della sonda o ripetizione dell'allarme. Tempo di ciclo e temporizzazione regolabili
Uscite in frequenza	SSR1 e SSR2: SPST 60 Vac, 100 mA max., bidirezionali, NPN o PNP; resistenza in conduzione 5 Ω a 100 mA; da 0 a 400 impulsi/min; durata dell'impulso 100 ms
Ingresso digitale	Contatto pulito (REED), 5 Vdc, 6 mA max.
Comunicazione	RS485, Modbus RTU o ASCII (server)

Uscita ausiliaria	24 Vdc ± 5 %, 250 mA max.
Alimentazione	Da 100 a 240 Vac 50/60 Hz; bassa tensione da 24 a 48 Vdc o 24 Vac
Protezioni elettriche	Isolamento del trasformatore 4 kV; EMC: CEI-EN 55011 (05/99); conforme CE. Secondo UL, non collegare alle uscite relè una tensione superiore a 115 V
Condizioni di utilizzo	Funzionamento da −10 a 50 °C; stoccaggio e trasporto da −25 a 65 °C; umidità dal 10 al 95 % senza condensa
Involucro	ABS rosso; frontale in policarbonato resistente ai raggi UV (montaggio a pannello)
Grado di protezione	Montaggio a parete: IP65; montaggio a pannello: IP65 sul frontale, IP20 sul retro
Montaggio a pannello	Frontale 96 × 96 mm; profondità totale 100 mm, di cui 80 mm dietro il pannello (quota A); prevedere 130 mm di profondità con i cavi

Descrizione

Il 46D è un analizzatore-regolatore che visualizza una o due misure simultanee, per il monitoraggio e la gestione degli impianti di acqua potabile e di irrigazione. Comanda fino a due pompe dosatrici indipendenti.

Tutte le uscite (relè, SSR e uscite mA) si configurano sulla misura principale o sulla misura secondaria. Un registratore integrato conserva 260.000 misure, scaricabili via Wi-Fi dal server Web dell'apparecchio.

Si monta in involucro a parete o sul frontale di un quadro elettrico.

Applicazioni



Collegamento delle sonde (a sinistra) e di due pompe dosatrici (a destra)

Ingressi di misura:

- pH o Redox (elettrodi analogici);
- conducibilità (cella analogica K = 1);
- perossido di idrogeno;
- torbidità;
- cloro libero e cloro totale (sensori analogici);
- ozono;
- acido peracetico;
- ossigeno disciolto.

Uscite:

- 2 uscite analogiche di comando, con regolazione PID;
- 2 uscite digitali di comando;
- uscita digitale di allarme.

Prestazioni

Campi di misura della conducibilità in base alla cella

Costante di cella (cm^{-1})	**Conducibilità min.** (µS/cm)	**Conducibilità max.** (µS/cm)
0,01	0,005	200

Costante di cella (cm^{-1})	Conducibilità min. (µS/cm)	Conducibilità max. (µS/cm)
0,1	0,05	2000
0,2	0,1	4000
1	0,5	20.000
10	5	200.000
20	10	400.000

Dimensioni

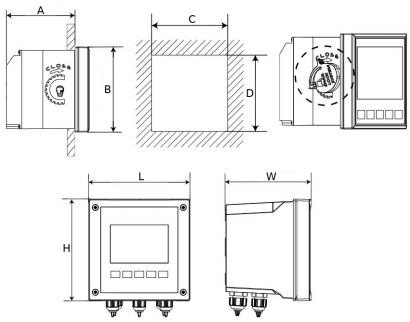

Montaggio a pannello (in alto, quote da A a D) e montaggio a parete (in basso, quote L, H e W)

Dimensioni e peso

A (mm)	B (mm)	C (mm)	D (mm)	L (mm)	H (mm)	W (mm)	Peso (kg)
Montaggio a pannello							
80	96	92	92				0,61
Montaggio a parete							
				144	144	122,5	1,05

Installazione

Il collegamento elettrico della sonda pH e della sonda di conducibilità, della sonda di temperatura, di un contatore lanciaimpulsi e dell'alimentazione è riportato nello schema P10-46D-SC-001.

Accessori

Sonde e accessori

Codice	Descrizione
SND-PH	Sonda pH, corpo in plastica, 8 bar
SND-ORP	Sonda Redox, corpo in plastica, 8 bar
SND-EC	Sonda di conducibilità 1/2" in PVC, 5 m
SND-TEMP	Sonda di temperatura 1/2", 2,5 m
SND-PORT	Portasonda in PP 3/4", 5 bar
SND-BNC-01	Cavo coassiale 1 m, connettori S7 a vite e BNC

Codice	Descrizione
SND-BNC-03	Cavo coassiale 3 m, connettori S7 a vite e BNC
SND-BNC-05	Cavo coassiale 5 m, connettori S7 a vite e BNC
SND-BNC-10	Cavo coassiale 10 m, connettori S7 a vite e BNC
SND-BNC-15	Cavo coassiale 15 m, connettori S7 a vite e BNC
SND-BNC-20	Cavo coassiale 20 m, connettori S7 a vite e BNC
SOL-PH4	Soluzione tampone pH 4, 90 mL
SOL-PH7	Soluzione tampone pH 7, 90 mL
SOL-EC	Soluzione standard di conducibilità 1.413 µS/cm, 500 mL

Utilizzo

La taratura delle misure e la regolazione del dosaggio si effettuano con i cinque tasti del frontale e il display grafico.

In assenza di portata, un ingresso digitale dedicato arresta immediatamente il dosaggio e attiva il relè di allarme.

Documenti correlati : P10-46D-SC-001, P10-30D-FT-001

Codici prodotto : SND-PH, SND-ORP, SND-EC, SND-TEMP, SND-PORT, SND-BNC-01, SND-BNC-03, SND-BNC-05, SND-BNC-10, SND-BNC-15, SND-BNC-20, SOL-PH4, SOL-PH7, SOL-EC