MESS- UND REGELGERÄT 46D – ELEKTRISCHER ANSCHLUSS

P10-46D-SC-001

Installationsschema · Regelung und Überwachung

Anschlussplan des Mess- und Regelgeräts 46D in der Ausführung pH und Leitfähigkeit, mit Temperaturfühler, Zähler mit Impulsausgang und Stromversorgung.

Schaltplan

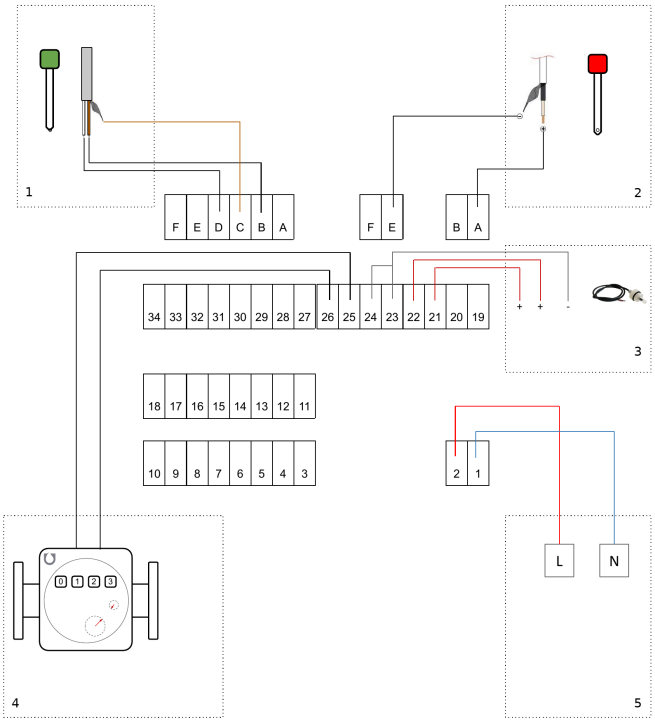

Anschluss der Sonden, des Zählers und der Stromversorgung an der Klemmleiste des 46D

Legende

1. Leitfähigkeitssonde.
2. pH-Elektrode.
3. Temperaturfühler (3 Adern).
4. Wasserzähler mit Impulsausgang (REED-Kontakt).
5. Stromversorgung (L: Phase, N: Neutralleiter).

Die Ziffern und Buchstaben in den Kästchen sind die Klemmennummern des Geräts.

Die technischen Daten des Geräts sind im Datenblatt P10-46D-FT-001 angegeben.

Zugehörige Dokumente : P10-46D-FT-001

weitere Informationen: www.aqua-tec.fr oder contact@aqua-tec.fr