# ANALIZADOR-REGULADOR 46D – CONEXIÓN ELÉCTRICA

**P10-46D-SC-001**

Esquema de instalación · Regulación y control

Esquema de conexión del analizador-regulador 46D en versión pH y conductividad, con sonda de temperatura, contador con emisor de impulsos y alimentación eléctrica.

## Esquema

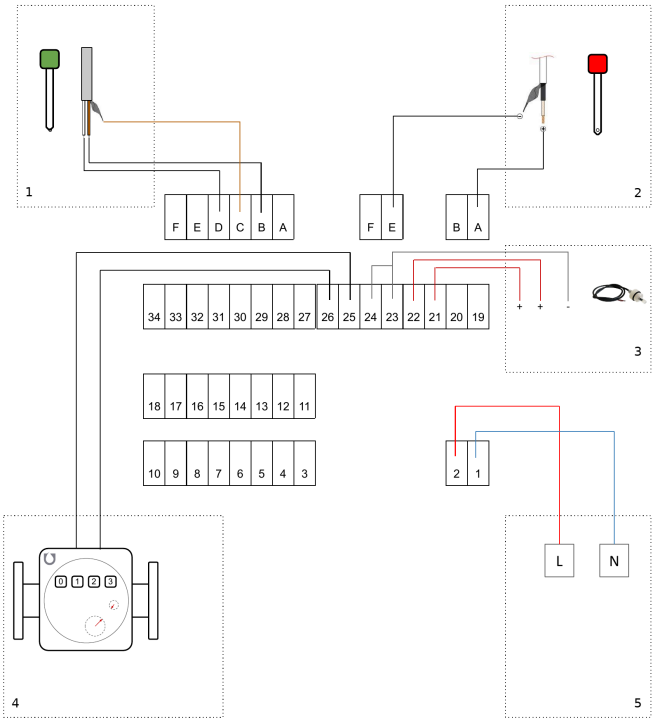


Conexión de las sondas, del contador y de la alimentación a la regleta de bornes del 46D

## Leyenda

1. Sonda de conductividad.
2. Sonda de pH.
3. Sonda de temperatura (3 hilos).
4. Contador de agua con salida de impulsos (contacto REED).
5. Alimentación eléctrica (L: fase, N: neutro).

Las cifras y las letras de las casillas son los números de los bornes del aparato.

Las características técnicas del aparato figuran en la ficha P10-46D-FT-001.

**Documentos relacionados :** P10-46D-FT-001