ANALYSEUR RÉGULATEUR 46D – RACCORDEMENT ÉLECTRIQUE

P10-46D-SC-001

Schéma d'installation · Régulation et contrôle

Schéma de raccordement de l'analyseur régulateur 46D en version pH et conductivité, avec sonde de température, compteur à impulsions et alimentation électrique.

Schéma

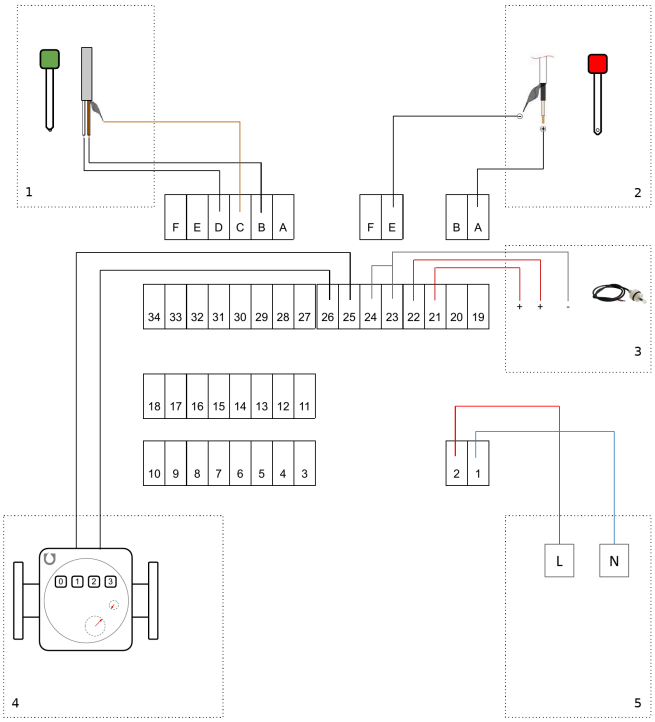

Raccordement des sondes, du compteur et de l'alimentation sur le bornier du 46D

Légende

1. Sonde de conductivité.
2. Sonde pH.
3. Sonde de température (3 fils).
4. Compteur d'eau à sortie à impulsions (contact REED).
5. Alimentation électrique (L : phase, N : neutre).

Les chiffres et les lettres dans les cases sont les numéros des bornes de l'appareil.

Les caractéristiques de l'appareil sont données dans la fiche P10-46D-FT-001.

Documents associés : P10-46D-FT-001