ANALIZZATORE-REGOLATORE 46D – COLLEGAMENTO ELETTRICO

P10-46D-SC-001

Schema di installazione · Regolazione e controllo

Schema di collegamento dell'analizzatore-regolatore 46D in versione pH e conducibilità, con sonda di temperatura, contatore lanciaimpulsi e alimentazione elettrica.

Schema

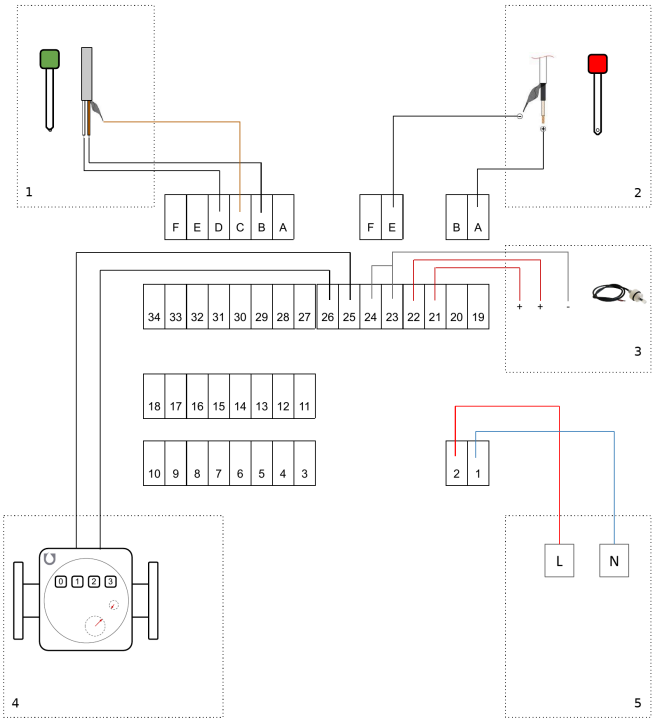

Collegamento delle sonde, del contatore e dell'alimentazione alla morsettiera del 46D

Legenda

1. Sonda di conducibilità.
2. Sonda pH.
3. Sonda di temperatura (3 fili).
4. Contatore d'acqua con uscita impulsi (contatto REED).
5. Alimentazione elettrica (L: fase, N: neutro).

Le cifre e le lettere nei riquadri sono i numeri dei morsetti dell'apparecchio.

Le caratteristiche tecniche dell'apparecchio sono riportate nella scheda P10-46D-FT-001.

Documenti correlati : P10-46D-FT-001

maggiori informazioni: www.aqua-tec.fr o contact@aqua-tec.fr