DÜNGERTANKS SERIE L

P18-L-FT-001

Produktdatenblatt · Düngertanks

Stahlbehälter von 30 bis 600 L, vertikal oder horizontal, zum Einspeisen von Dünger in das Leitungsnetz der Bewässerung. Montage im Bypass zur Hauptleitung, Betriebsdruck 8 bar.



Düngertanks Serie L



Behälter aus Edelstahl

Technische Daten

Behälterkörper	Stahl S235JR (Edelstahl AISI 304 oder 316 auf Anfrage)
Dichtungen	EPDM
Oberflächenbehandlung	Beizen, Phosphatieren und Polyester-Pulverbeschichtung (Epoxidbeschichtung auf Anfrage)
Maximaler Betriebsdruck	8 bar
Anschlüsse	Innengewinde BSP (NPT auf Anfrage)
Fassungsvermögen	30 bis 220 L als vertikaler Behälter, 220 bis 600 L als horizontaler Behälter

Beschreibung

Mit den Düngertanks der Serie L lässt sich Dünger einfach in das Leitungsnetz der Bewässerung einspeisen. Der Behälter wird im Bypass zur Hauptleitung montiert: Ein Teil des Durchflusses strömt durch den Behälter, löst den Dünger und führt ihn in die Rohrleitung zurück.

Technische Daten und Abmessungen

Artikelnummer	Fassungsvermögen (L)	Einlass / Auslass	PN (bar)	L (mm)	H (mm)	W (mm)	C (Zoll)	Gewicht (kg)
Vertikaler Behälter								
05-07-030	30	1/2"	8		730	315	1/2"	20
05-07-060	60	3/4"	8		745	450	3/4"	27
05-07-090	90	3/4"	8		945	450	3/4"	31
05-07-120	120	3/4"	8		1115	450	3/4"	39
05-07-160	160	3/4"	8		856	600	3/4"	40
05-07-220	220	3/4"	8		1050	600	1"	62
Vertikaler Behälter aus Edelstahl								
05-07-121	120	3/4"	8		1115	450	3/4"	39
Horizontaler Behälter								
05-07-222	220	3/4"	8	890	915	600	1"	60
05-07-300	300	3/4"	8	1170	915	600	1"	64
05-07-600	600	2"	8	1810	1100	750	2"	115

Weitere Ausführungen (auf Anfrage)

Artikelnummer	Fassungsvermögen (L)
Vertikaler Behälter aus Edelstahl	
05-07-221	220

Anwendungen

Das Fassungsvermögen des Behälters wird nach dem verwendeten Dünger und der auszubringenden Menge gewählt. Beispiel: Bei einem löslichen Dünger mit 0,7 kg pro Liter Wasser lassen sich mit einem Behälter von 220 L 154 kg Dünger ansetzen (220 × 0,7 = 154 kg).

Leistungsdaten

Auflösungsdauer des Düngers (min) in Abhängigkeit vom Durchfluss durch den Behälter (L/h), für jedes Fassungsvermögen:

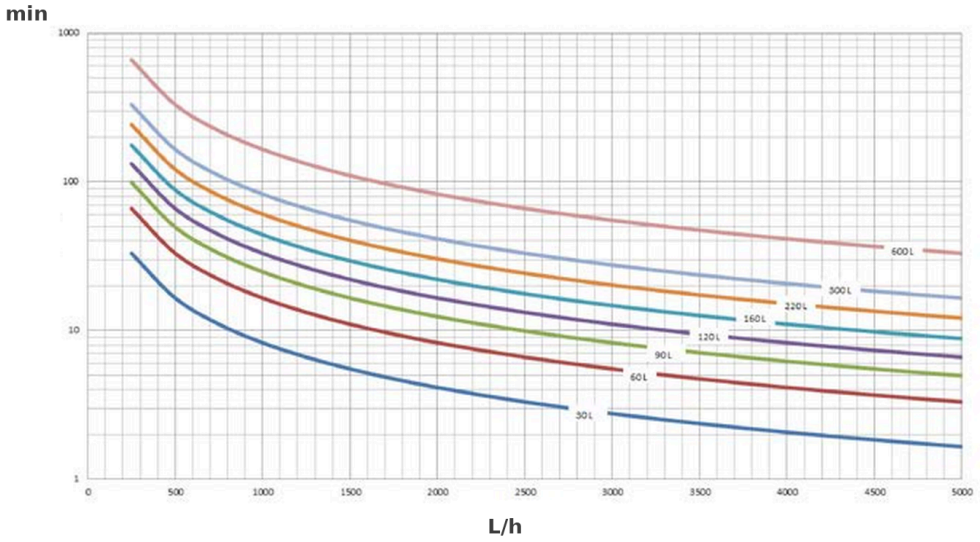

Auflösungsdauer (min) in Abhängigkeit vom Durchfluss (L/h)

Abmessungen

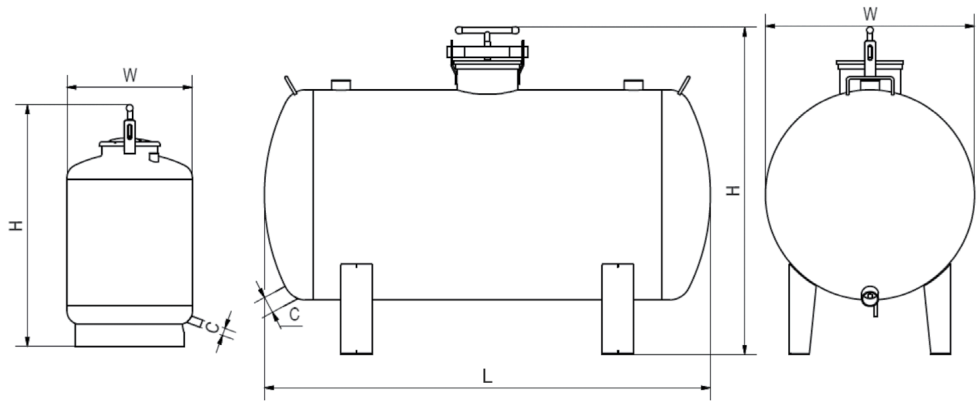

Maße H, L, W und C der vertikalen und horizontalen Behälter

C ist der Anschluss im unteren Teil des Behälters. Bei den vertikalen Behältern ist die Höhe durch H angegeben.

Installation

Den Behälter im Bypass an die Hauptleitung anschließen. Einen Siebfilter nach dem Behälter installieren: Er schützt das Leitungsnetz der Bewässerung vor ungelösten Düngerpartikeln.

Der Fertigationskopf ist ein Passstück, das in die Hauptleitung eingesetzt wird und die Anschlüsse des Behälters trägt.

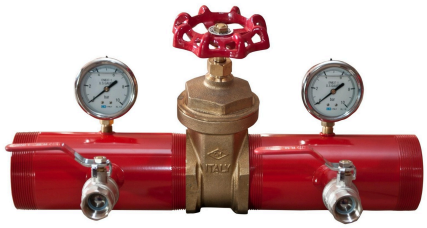

Fertigationskopf

Komplette Fertigationsköpfe

Artikelnummer	Einlass / Auslass	Anschluss
05-10-151	1" 1/2	TM × TM
05-10-206	2"	TM × TM
05-10-258	2" 1/2	TM × TM
05-10-310	3"	TM × TM
05-10-411	4"	TM × TM
05-10-211	2"	F × F
05-10-311	3"	F × F
05-10-412	4"	F × F
05-10-500	5"	F × F
05-10-499	6"	F × F

Anschluss: TM = Außengewinde, F = Flansche. Die Passstücke mit Gewinde haben einen Anschlussstutzen 1/4" mit Innengewinde und einen Anschlussstutzen 3/4" mit Außengewinde.

Passstücke für Fertigationskopf

Artikelnummer	Einlass / Auslass	Anschluss
02-05-300	1" 1/2	TM × TM
02-05-301	2"	TM × TM
02-05-302	2" 1/2	TM × TM
02-05-303	3"	TM × TM
02-05-304	4"	TM × TM
02-05-320	2"	F × TM
02-05-321	3"	F × TM
02-05-313	4"	F × TM
02-05-325	5"	F × F

Artikelnummer	Einlass / Auslass	Anschluss
02-05-308	6"	F × F

Wartung

Den Behälter nach jeder Fertigation spülen, um Schäden durch saure Düngerrückstände zu vermeiden: das Entleerungsventil unten am Behälter öffnen und den Behälter mit klarem Wasser füllen.

Artikelnummern : 05-10-500, 05-07-030, 05-07-060, 05-07-090, 05-07-120, 05-07-121, 05-07-160, 05-07-220, 05-07-222, 05-07-300, 05-07-600, 05-07-221, 05-10-151, 05-10-206, 05-10-258, 05-10-310, 05-10-411, 05-10-211, 05-10-311, 05-10-412, 05-10-499, 02-05-300, 02-05-301, 02-05-302, 02-05-303, 02-05-304, 02-05-320, 02-05-321, 02-05-313, 02-05-325, 02-05-308