TANQUES DE FERTIRRIGACIÓN SERIE L

P18-L-FT-001

Ficha de producto · Tanques de fertirrigación

Depósitos de acero de 30 a 600 L, verticales u horizontales, para inyectar fertilizantes en una red de riego. Montaje en bypass en la conducción principal, presión de servicio de 8 bar.



Tanques de fertirrigación serie L



Depósito de acero inoxidable

Características técnicas

Cuerpo	Acero S235JR (acero inoxidable AISI 304 o 316 bajo pedido)
Juntas	EPDM
Tratamiento	Decapado, fosfatado y pintura en polvo de poliéster (revestimiento epoxi bajo pedido)
Presión de servicio máxima	8 bar
Conexiones	Rosca hembra BSP (NPT bajo pedido)
Capacidades	De 30 a 220 L en depósito vertical, de 220 a 600 L en depósito horizontal

Descripción

Los tanques de fertirrigación serie L permiten inyectar de forma sencilla fertilizantes en una red de riego. El depósito se monta en bypass en la conducción principal: una parte del caudal atraviesa el depósito, diluye el fertilizante y lo vuelve a inyectar en la conducción.

Características técnicas y dimensiones

Código	Capacidad (L)	Entrada / salida	PN (bar)	L (mm)	H (mm)	W (mm)	C (pulgadas)	Peso (kg)
Depósito vertical								
05-07-030	30	1/2"	8		730	315	1/2"	20
05-07-060	60	3/4"	8		745	450	3/4"	27
05-07-090	90	3/4"	8		945	450	3/4"	31
05-07-120	120	3/4"	8		1115	450	3/4"	39
05-07-160	160	3/4"	8		856	600	3/4"	40
05-07-220	220	3/4"	8		1050	600	1"	62
Depósito vertical de acero inoxidable								
05-07-121	120	3/4"	8		1115	450	3/4"	39
Depósito horizontal								
05-07-222	220	3/4"	8	890	915	600	1"	60
05-07-300	300	3/4"	8	1170	915	600	1"	64
05-07-600	600	2"	8	1810	1100	750	2"	115

Otras versiones (bajo pedido)

Código	Capacidad (L)
Depósito vertical de acero inoxidable	
05-07-221	220

Aplicaciones

La capacidad del depósito se elige según el fertilizante utilizado y la cantidad que se debe aportar. Por ejemplo, con un fertilizante soluble a 0,7 kg por litro de agua, un depósito de 220 L permite preparar 154 kg de fertilizante (220 × 0,7 = 154 kg).

Prestaciones

Duración de la dilución del fertilizante (min) según el caudal que atraviesa el depósito (L/h), para cada capacidad:

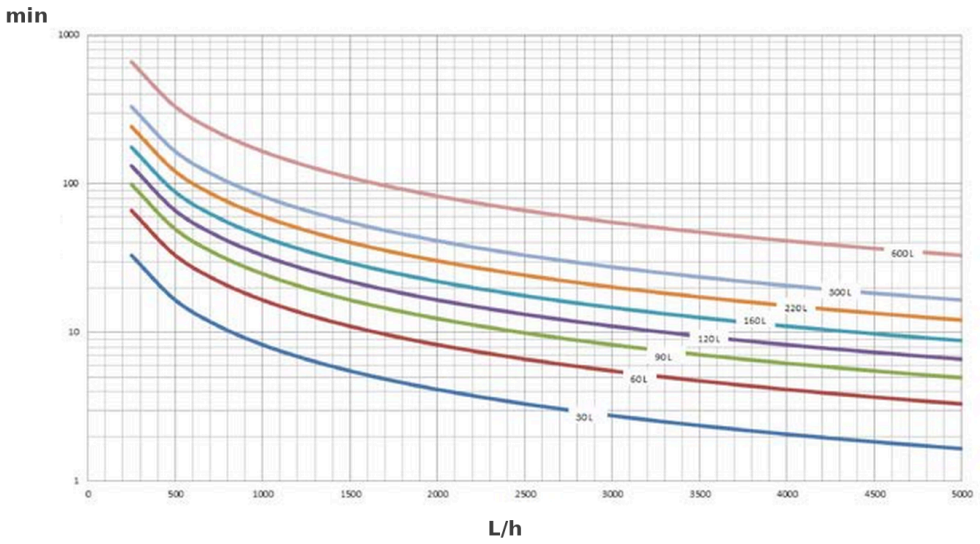

Duración de la dilución (min) según el caudal (L/h)

Dimensiones

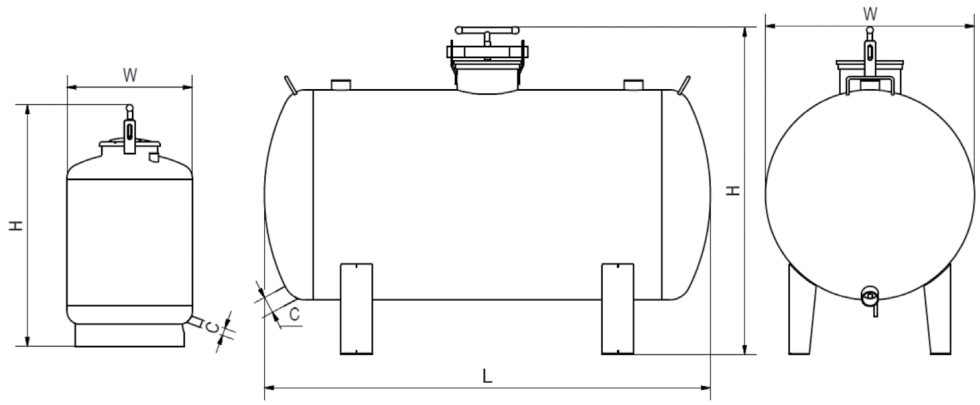

Cotas H, L, W y C de los depósitos verticales y horizontales

C es la conexión en la parte inferior del depósito. Para los depósitos verticales, la altura viene dada por H.

Instalación

Conecte el depósito en bypass en la conducción principal. Instale un filtro de malla aguas abajo del depósito: protege la red de riego de las partículas de fertilizante no disueltas.

El cabezal de fertirrigación es un carrete que se intercala en la conducción principal y lleva las conexiones del depósito.

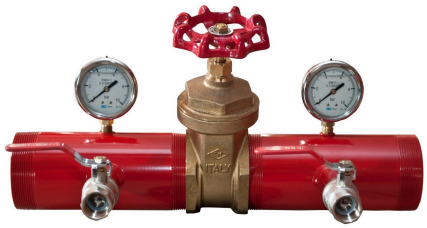

Cabezal de fertirrigación

Cabezales de fertirrigación completos

Código	Entrada / salida	Conexión
05-10-151	1" 1/2	TM × TM
05-10-206	2"	TM × TM
05-10-258	2" 1/2	TM × TM
05-10-310	3"	TM × TM
05-10-411	4"	TM × TM
05-10-211	2"	F × F
05-10-311	3"	F × F
05-10-412	4"	F × F
05-10-500	5"	F × F
05-10-499	6"	F × F

Conexión: TM = rosca macho, F = bridas. Los carretes roscados llevan una derivación de 1/4" hembra y una derivación de 3/4" macho.

Carretes para cabezal de fertirrigación

Código	Entrada / salida	Conexión
02-05-300	1" 1/2	TM × TM
02-05-301	2"	TM × TM
02-05-302	2" 1/2	TM × TM
02-05-303	3"	TM × TM
02-05-304	4"	TM × TM
02-05-320	2"	F × TM
02-05-321	3"	F × TM
02-05-313	4"	F × TM
02-05-325	5"	F × F

Código	Entrada / salida	Conexión
02-05-308	6"	F × F

Mantenimiento

Enjuague el depósito después de cada fertirrigación para evitar los daños causados por los residuos ácidos de fertilizante: abra la válvula de vaciado, en la parte inferior del depósito, y llene el depósito de agua limpia.

Códigos de producto : 05-10-500, 05-07-030, 05-07-060, 05-07-090, 05-07-120, 05-07-121, 05-07-160, 05-07-220, 05-07-222, 05-07-300, 05-07-600, 05-07-221, 05-10-151, 05-10-206, 05-10-258, 05-10-310, 05-10-411, 05-10-211, 05-10-311, 05-10-412, 05-10-499, 02-05-300, 02-05-301, 02-05-302, 02-05-303, 02-05-304, 02-05-320, 02-05-321, 02-05-313, 02-05-325, 02-05-308