CUVES DE FERTILISATION SÉRIE L

P18-L-FT-001

Fiche produit · Cuves de fertilisation

Cuves en acier de 30 à 600 L, verticales ou horizontales, pour injecter des engrais dans un réseau d'irrigation. Montage en by-pass sur la conduite principale, pression de service 8 bar.



Cuves de fertilisation série L



Cuve en acier inoxydable

Caractéristiques techniques

Corps	Acier S235JR (inox AISI 304 ou 316 sur demande)
Joints	EPDM
Traitement	Décapage, phosphatation et peinture poudre polyester (revêtement époxy sur demande)
Pression de service maximale	8 bar
Raccordements	Taraudage BSP (NPT sur demande)
Capacités	30 à 220 L en cuve verticale, 220 à 600 L en cuve horizontale

Description

Les cuves de fertilisation série L permettent d'injecter simplement des engrais dans un réseau d'irrigation. La cuve se monte en by-pass sur la conduite principale : une partie du débit traverse la cuve, dilue l'engrais et le réinjecte dans la conduite.

Caractéristiques et dimensions

Code	Capacité (L)	Entrée / sortie	PN (bar)	L (mm)	H (mm)	W (mm)	C (pouce)	Poids (kg)
Cuve verticale								
05-07-030	30	1/2"	8		730	315	1/2"	20
05-07-060	60	3/4"	8		745	450	3/4"	27
05-07-090	90	3/4"	8		945	450	3/4"	31
05-07-120	120	3/4"	8		1115	450	3/4"	39
05-07-160	160	3/4"	8		856	600	3/4"	40
05-07-220	220	3/4"	8		1050	600	1"	62
Cuve verticale en acier inoxydable								
05-07-121	120	3/4"	8		1115	450	3/4"	39
Cuve horizontale								
05-07-222	220	3/4"	8	890	915	600	1"	60
05-07-300	300	3/4"	8	1170	915	600	1"	64
05-07-600	600	2"	8	1810	1100	750	2"	115

plus d'informations sur : www.aqua-tec.fr ou contact@aqua-tec.fr

CUVES DE FERTILISATION SÉRIE L

P18-L-FT-001

Autres versions (sur demande)

Code	Capacité (L)
Cuve verticale en acier inoxydable	
05-07-221	220

Applications

La capacité de la cuve se choisit selon l'engrais utilisé et la quantité à apporter. Par exemple, avec un engrais soluble à 0,7 kg par litre d'eau, une cuve de 220 L permet de préparer 154 kg d'engrais (220 × 0,7 = 154 kg).

Performances

Durée de dilution de l'engrais (min) selon le débit qui traverse la cuve (L/h), pour chaque capacité :

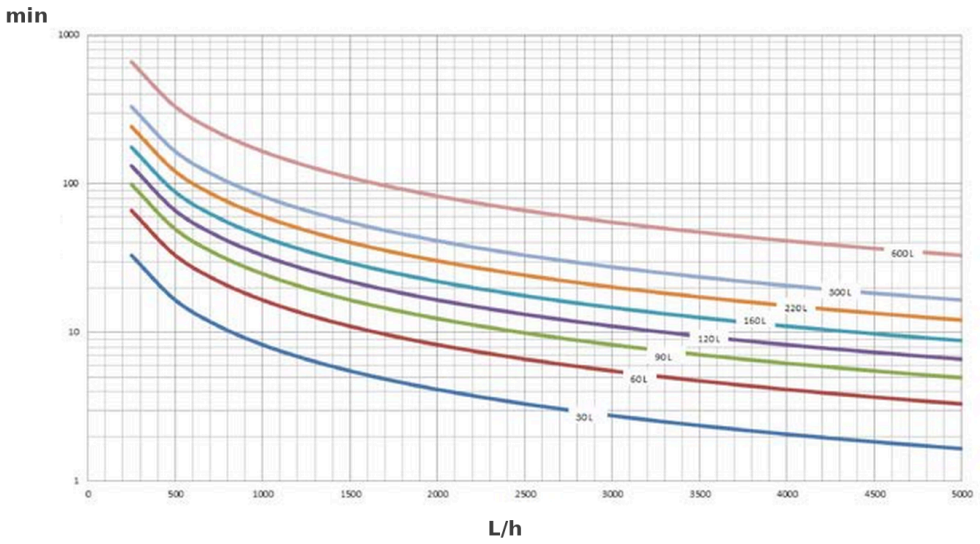

Durée de dilution (min) selon le débit (L/h)

Dimensions

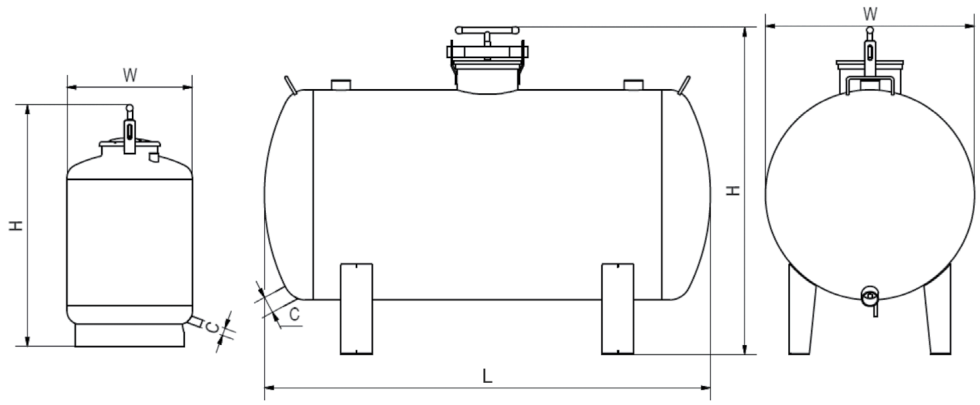

Cotes H, L, W et C des cuves verticales et horizontales

C est le raccord en partie basse de la cuve. Pour les cuves verticales, la hauteur est donnée par H.

Installation

Raccorder la cuve en by-pass sur la conduite principale. Installer un filtre à tamis en aval de la cuve : il protège le réseau d'irrigation des particules d'engrais non dissoutes.

La tête de fertilisation est une bobine qui s'intercale sur la conduite principale et porte les raccordements de la cuve.

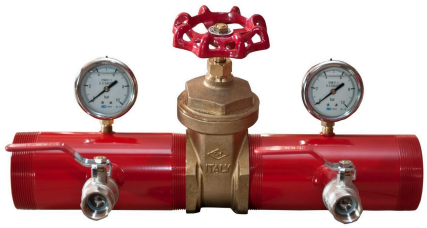

Tête de fertilisation

Têtes de fertilisation complètes

Code	Entrée / sortie	Raccordement
05-10-151	1" 1/2	TM × TM
05-10-206	2"	TM × TM
05-10-258	2" 1/2	TM × TM
05-10-310	3"	TM × TM
05-10-411	4"	TM × TM
05-10-211	2"	F × F
05-10-311	3"	F × F
05-10-412	4"	F × F
05-10-500	5"	F × F
05-10-499	6"	F × F

Raccordement : TM = fileté mâle, F = brides. Les bobines filetées portent un piquage 1/4" femelle et un piquage 3/4" mâle.

Bobines pour tête de fertilisation

Code	Entrée / sortie	Raccordement
02-05-300	1" 1/2	TM × TM
02-05-301	2"	TM × TM
02-05-302	2" 1/2	TM × TM
02-05-303	3"	TM × TM
02-05-304	4"	TM × TM
02-05-320	2"	F × TM
02-05-321	3"	F × TM
02-05-313	4"	F × TM
02-05-325	5"	F × F
02-05-308	6"	F × F

Entretien

Rincer la cuve après chaque fertilisation pour éviter les dégâts dus aux résidus acides d'engrais : ouvrir la vanne de vidange, en bas de la cuve, et remplir la cuve d'eau claire.

Codes produits : 05-10-500, 05-07-030, 05-07-060, 05-07-090, 05-07-120, 05-07-121, 05-07-160, 05-07-220, 05-07-222, 05-07-300, 05-07-600, 05-07-221, 05-10-151, 05-10-206, 05-10-258, 05-10-310, 05-10-411, 05-10-211, 05-10-311, 05-10-412, 05-10-499, 02-05-300, 02-05-301, 02-05-302, 02-05-303, 02-05-304, 02-05-320, 02-05-321, 02-05-313, 02-05-325, 02-05-308