SERBATOI FERTILIZZANTI SERIE L

P18-L-FT-001

Scheda prodotto · Serbatoi fertilizzante

Serbatoi in acciaio da 30 a 600 L, verticali od orizzontali, per iniettare fertilizzanti in una rete di irrigazione. Montaggio in bypass sulla condotta principale, pressione di esercizio 8 bar.



Serbatoi fertilizzanti serie L



Serbatoio in acciaio inox

Caratteristiche tecniche

Corpo	Acciaio S235JR (acciaio inox AISI 304 o 316 su richiesta)
Guarnizioni	EPDM
Trattamento	Decapaggio, fosfatazione e verniciatura a polveri poliestere (rivestimento epossidico su richiesta)
Pressione di esercizio massima	8 bar
Attacchi	Filettatura femmina BSP (NPT su richiesta)
Capacità	Da 30 a 220 L nel serbatoio verticale, da 220 a 600 L nel serbatoio orizzontale

Descrizione

I serbatoi fertilizzanti serie L consentono di iniettare in modo semplice i fertilizzanti in una rete di irrigazione. Il serbatoio si monta in bypass sulla condotta principale: una parte della portata attraversa il serbatoio, diluisce il fertilizzante e lo reimmette nella condotta.

Caratteristiche tecniche e dimensioni

Codice	Capacità (L)	Ingresso / uscita	PN (bar)	L (mm)	H (mm)	W (mm)	C (pollici)	Peso (kg)
Serbatoio verticale								
05-07-030	30	1/2"	8		730	315	1/2"	20
05-07-060	60	3/4"	8		745	450	3/4"	27
05-07-090	90	3/4"	8		945	450	3/4"	31
05-07-120	120	3/4"	8		1115	450	3/4"	39
05-07-160	160	3/4"	8		856	600	3/4"	40
05-07-220	220	3/4"	8		1050	600	1"	62
Serbatoio verticale in acciaio inox								
05-07-121	120	3/4"	8		1115	450	3/4"	39
Serbatoio orizzontale								
05-07-222	220	3/4"	8	890	915	600	1"	60
05-07-300	300	3/4"	8	1170	915	600	1"	64
05-07-600	600	2"	8	1810	1100	750	2"	115

SERBATOI FERTILIZZANTI SERIE L

P18-L-FT-001

Altre versioni (su richiesta)

Codice	Capacità (L)
Serbatoio verticale in acciaio inox	
05-07-221	220

Applicazioni

La capacità del serbatoio si sceglie in base al fertilizzante utilizzato e alla quantità da apportare. Ad esempio, con un fertilizzante solubile a 0,7 kg per litro d'acqua, un serbatoio da 220 L consente di preparare 154 kg di fertilizzante (220 × 0,7 = 154 kg).

Prestazioni

Durata di diluizione del fertilizzante (min) in funzione della portata che attraversa il serbatoio (L/h), per ogni capacità:

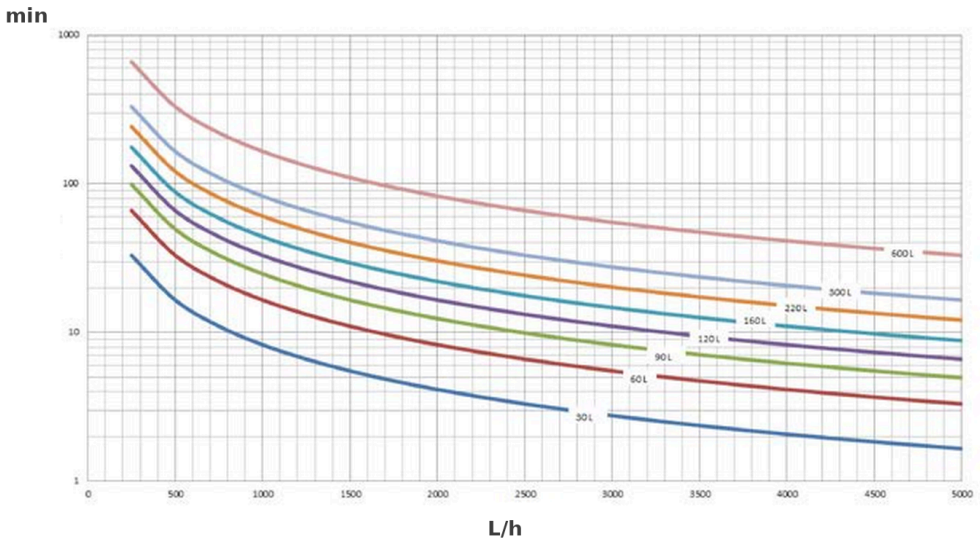

Durata di diluizione (min) in funzione della portata (L/h)

Dimensioni

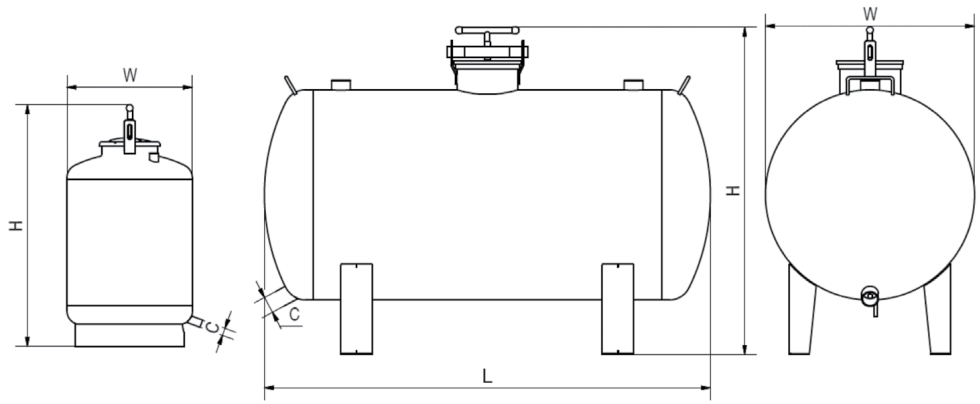

Quote H, L, W e C dei serbatoi verticali e orizzontali

C è l'attacco nella parte inferiore del serbatoio. Per i serbatoi verticali, l'altezza è indicata da H.

Installazione

Collegare il serbatoio in bypass sulla condotta principale. Installare un filtro a rete a valle del serbatoio: protegge la rete di irrigazione dalle particelle di fertilizzante non disciolte.

La testata di fertirrigazione è un tronchetto che si inserisce sulla condotta principale e porta gli attacchi del serbatoio.

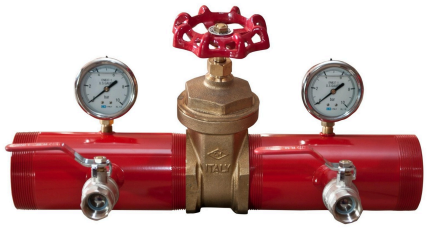

Testata di fertirrigazione

Testate di fertirrigazione complete

Codice	Ingresso / uscita	Attacco
05-10-151	1" 1/2	TM × TM
05-10-206	2"	TM × TM
05-10-258	2" 1/2	TM × TM
05-10-310	3"	TM × TM
05-10-411	4"	TM × TM
05-10-211	2"	F × F
05-10-311	3"	F × F
05-10-412	4"	F × F
05-10-500	5"	F × F
05-10-499	6"	F × F

Attacco: TM = filettato maschio, F = flange. I tronchetti filettati hanno uno stacco 1/4" femmina e uno stacco 3/4" maschio.

Tronchetti per testata di fertirrigazione

Codice	Ingresso / uscita	Attacco
02-05-300	1" 1/2	TM × TM
02-05-301	2"	TM × TM
02-05-302	2" 1/2	TM × TM
02-05-303	3"	TM × TM
02-05-304	4"	TM × TM
02-05-320	2"	F × TM
02-05-321	3"	F × TM
02-05-313	4"	F × TM
02-05-325	5"	F × F
02-05-308	6"	F × F

Manutenzione

Risciacquare il serbatoio dopo ogni fertirrigazione per evitare i danni dovuti ai residui acidi di fertilizzante: aprire la valvola di scarico, nella parte inferiore del serbatoio, e riempire il serbatoio di acqua pulita.

Codici prodotto : 05-10-500, 05-07-030, 05-07-060, 05-07-090, 05-07-120, 05-07-121, 05-07-160, 05-07-220, 05-07-222, 05-07-300, 05-07-600, 05-07-221, 05-10-151, 05-10-206, 05-10-258, 05-10-310, 05-10-411, 05-10-211, 05-10-311, 05-10-412, 05-10-499, 02-05-300, 02-05-301, 02-05-302, 02-05-303, 02-05-304, 02-05-320, 02-05-321, 02-05-313, 02-05-325, 02-05-308