BISTABILER SENSOR FÜR FÜLLSTANDSMESSUNG

P21-BIST-FT-001

Produktdatenblatt · Niveauerfassung

Sensor mit magnetisch betätigtem Mikroschalter, auf einem transparenten Rohr montiert, zur Erfassung von zwei Füllständen (min. und max.) in einem Behälter, mit einem Schwimmer oder einem System aus Seil, Seilrollen und Gegengewicht. Optische Zustandsanzeige, IP65, 4 bis 250 V AC.



Technische Daten

Schaltung	Magnetisch betätigter Mikroschalter, bistabil
Optische Anzeige	Serienmäßig
Betriebsspannung	4 bis 250 V AC; 30 V DC
Schaltleistung	3 A
Gehäuse	ABS
Deckel	PC
Steckverbinder	Nach DIN EN 175301, in Schritten von 30° drehbar
Anschlusskabel	Nennquerschnitt 1,5 mm²
Schutzart	IP65 (mit montiertem Steckverbinder)
Umgebungstemperatur	-20 bis +80 °C
Einbaulage	Vertikal

Beschreibung

Der bistabile Sensor erfasst zwei Grenzfüllstände (min. und max.) in Tanks und Behältern. Er wird auf einem transparenten Rohr montiert und arbeitet:

- mit einem System aus Seil, Seilrollen und Gegengewicht;
- oder mit einem einfachen Schwimmer, der sich im Rohr bewegt.

Der Sensor wechselt seinen Zustand, wenn der Schwimmer oder das Gegengewicht an ihm vorbeiläuft. Er behält diesen Zustand, bis der Schwimmer oder das Gegengewicht erneut an ihm vorbeigelaufen ist.

Vorteile

- Optische Zustandsanzeige serienmäßig.
- Geringe Anschaffungskosten.
- Einfache und schnelle Installation.

Leistungsdaten

Der Sensor trägt die CE-Kennzeichnung gemäß der Niederspannungsrichtlinie 2014/35/EU und der EMV-Richtlinie 2014/30/EU.

Explosionsgefährdete Bereiche: Nach der Norm EN 60079-11 ist der Sensor ein einfaches elektrisches Betriebsmittel ohne eigene Zündquelle. Er fällt daher nicht in den Anwendungsbereich der ATEX-Richtlinie 2014/34/EU. Die Verwendung eines

Trennschaltverstärkers wird empfohlen.

Abmessungen

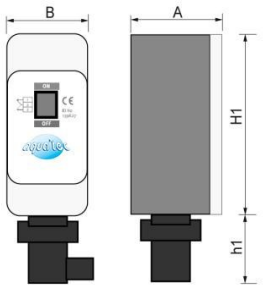

Maße A, B, H1 und h1

Abmessungen

Artikelnummer	A (mm)	B (mm)	H1 (mm)	h1 (mm)
139627	50	40	95	55

Installation

Jeder Sensor wird mit einer Befestigungsvorrichtung auf dem transparenten Rohr befestigt, in der Höhe seines Schaltpunkts. Der Sensor wird vertikal montiert.

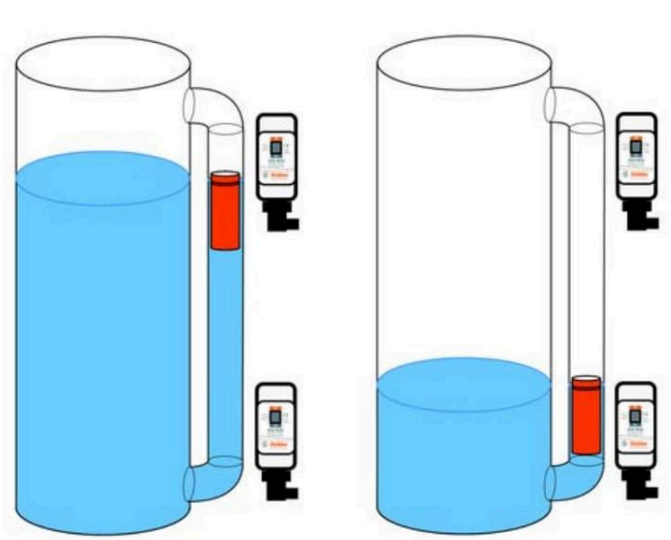

Installation mit Schwimmer

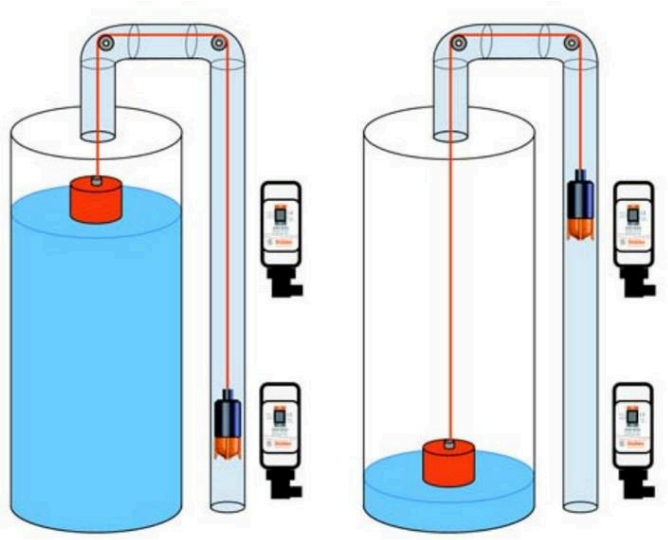

Installation mit Seil und Seilrollen

Zwischen zwei Sensoren einzuhaltende Mindestabstände: a = 40 mm und b = 100 mm.

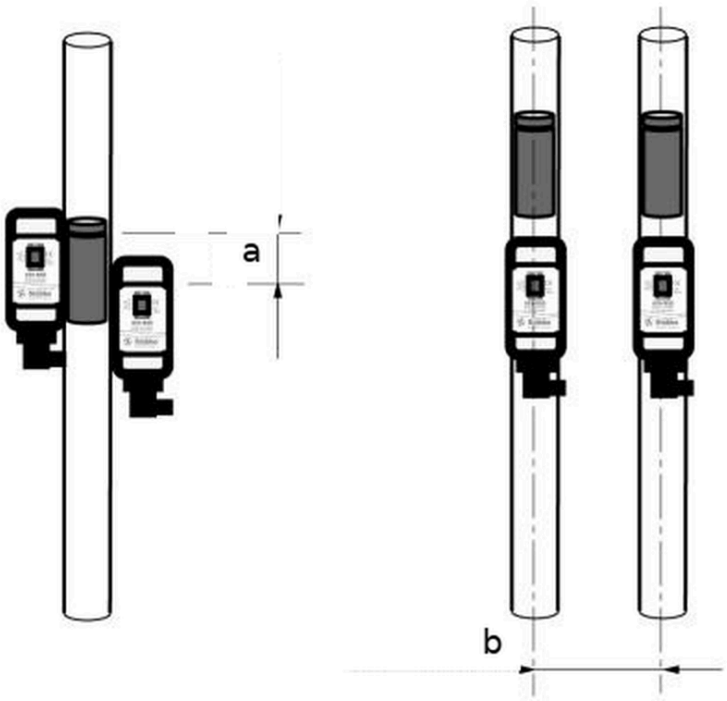

Mindestabstände a und b zwischen zwei Sensoren

Zubehör

Zwei Sets für das Füllstandsmanagement werden angeboten: ein Set ohne Wanddurchführung, mit Seilen und Seilrollen, und ein Komplettset zur Montage als Tankdurchführung in der Behälterwand.

Zubehör

Artikelnummer	Bezeichnung
KIT-NIV-PL	Niveauset ohne Wanddurchführung, mit Seilen und Seilrollen
KIT-NIV-TP	Komplettes Niveauset, zum Einbau in einer Tankdurchführung

Sicherheit

Bei der Montage prüfen, ob der von der optischen Anzeige angezeigte Zustand der Position des Schwimmers oder des Gegengewichts entspricht. Andernfalls gibt der Sensor beim ersten Vorbeilaufen des Schwimmers, nach oben oder nach unten, ein falsches Signal.

Artikelnummern : 139627, KIT-NIV-PL, KIT-NIV-TP