SENSOR BIESTABLE PARA MEDICIÓN DE NIVEL

P21-BIST-FT-001

Ficha de producto · Detección de nivel

Sensor con microinterruptor de accionamiento magnético, montado en un tubo transparente, para detectar dos niveles (mínimo y máximo) en un depósito, con un flotador o con un sistema de cable, poleas y contrapeso. Indicador visual de estado, IP65, de 4 a 250 V CA.



Características técnicas

Conmutación	Microinterruptor de accionamiento magnético, biestable
Indicador visual	De serie
Tensión de servicio	De 4 a 250 V CA; 30 V CC
Poder de corte	3 A
Cuerpo	ABS
Tapa	PC
Conector	Según DIN EN 175301, orientable en pasos de 30°
Cable de alimentación	Sección nominal 1,5 mm²
Grado de protección (IP)	IP65 (conector montado)
Temperatura ambiente	De -20 a +80 °C
Posición de montaje	Vertical

Descripción

El sensor biestable detecta dos niveles límite (mínimo y máximo) en depósitos y tanques. Se monta en un tubo transparente y funciona:

- con un sistema de cable, poleas y contrapeso;
- o con un simple flotador que se desplaza por el tubo.

El sensor cambia de estado cuando el flotador o el contrapeso pasa por delante de él. Mantiene ese estado mientras el flotador o el contrapeso no vuelva a pasar por delante de él.

Ventajas

- Indicador visual de estado de serie.
- Bajo coste de adquisición.
- Instalación sencilla y rápida.

Prestaciones

El sensor lleva el marcado CE conforme a la directiva de baja tensión 2014/35/UE y a la directiva CEM 2014/30/UE.

Atmósferas explosivas: según la norma EN 60079-11, el sensor es un aparato simple, sin fuente de ignición propia. Por tanto, no entra en el ámbito de aplicación de la directiva ATEX 2014/34/UE. Se recomienda el uso de un amplificador.

Dimensiones

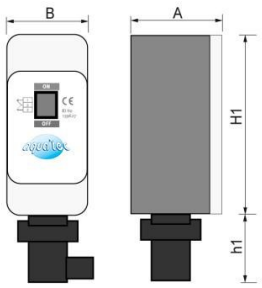

Cotas A, B, H1 y h1

Dimensiones

Código	A (mm)	B (mm)	H1 (mm)	h1 (mm)
139627	50	40	95	55

Instalación

Cada sensor se fija en el tubo transparente mediante un sistema de fijación, a la altura de su punto de conmutación. El sensor se monta en posición vertical.

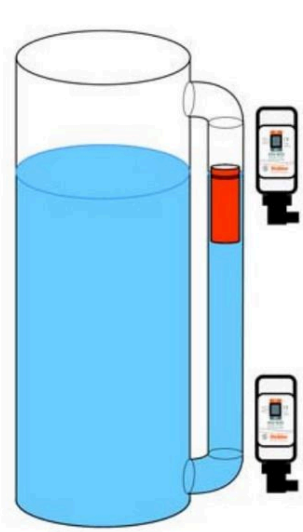

Instalación con flotador

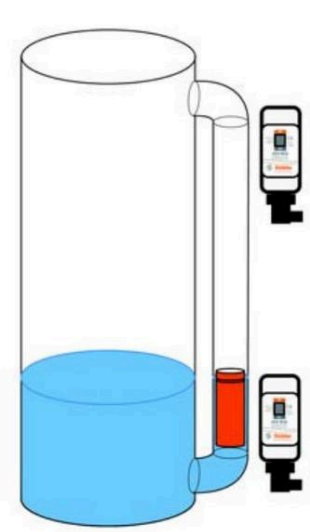

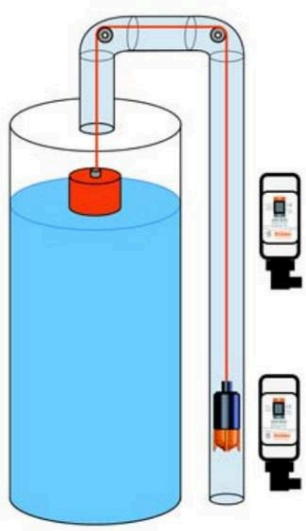

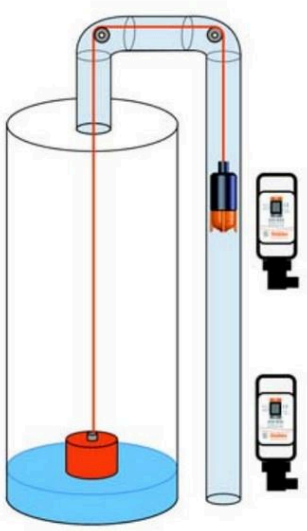

Instalación con cable y poleas

Distancias mínimas que deben preverse entre dos sensores: a = 40 mm y b = 100 mm.

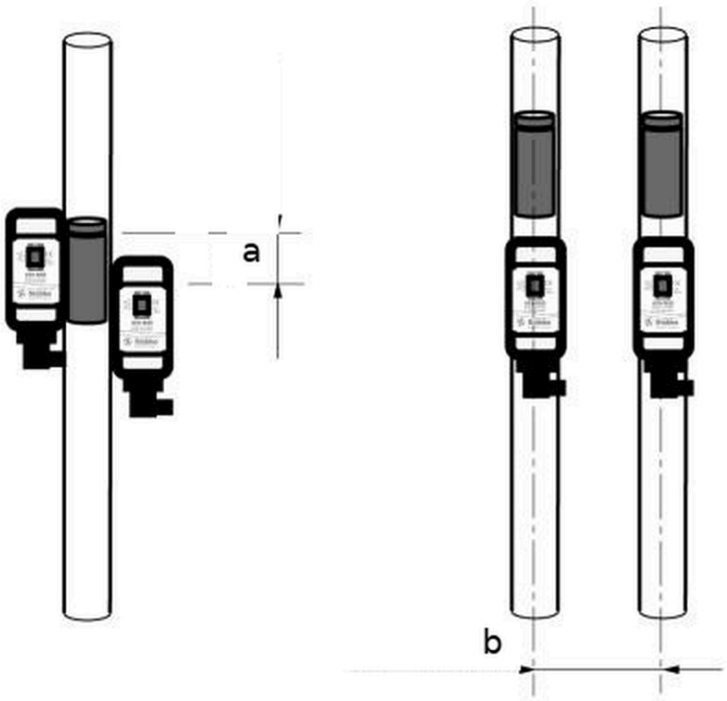

Distancias mínimas a y b entre dos sensores

Accesorios

Se ofrecen dos kits de control de nivel: un kit no pasante, con cables y poleas, y un kit completo para instalar con pasamuros en la pared del depósito.

Accesorios

Código	Descripción
KIT-NIV-PL	Kit de nivel no pasante, con cables y poleas
KIT-NIV-TP	Kit de nivel completo, para instalar atravesando la pared del depósito

Seguridad

Durante el montaje, compruebe que el estado mostrado por el indicador visual corresponde a la posición del flotador o del contrapeso. De lo contrario, el sensor dará una señal errónea en el primer paso del flotador, hacia arriba o hacia abajo.

Códigos de producto : 139627, KIT-NIV-PL, KIT-NIV-TP