CAPTEUR BISTABLE POUR MESURE DE NIVEAU

P21-BIST-FT-001

Fiche produit · Détection de niveau

Capteur à microrupteur commandé magnétiquement, monté sur un tube transparent, pour détecter deux niveaux (mini et maxi) dans une cuve, avec un flotteur ou un système à câble, poulies et contrepoids. Indicateur visuel d'état, IP65, 4 à 250 V CA.



Caractéristiques techniques

Commutation	Microrupteur commandé magnétiquement, bistable
Indicateur visuel	En standard
Tension de service	4 à 250 V CA ; 30 V CC
Pouvoir de coupure	3 A
Corps	ABS
Couvercle	PC
Connecteur	Selon DIN EN 175301, orientable par pas de 30°
Câble d'alimentation	Section nominale 1,5 mm²
Indice de protection	IP65 (connecteur monté)
Température ambiante	-20 à +80 °C
Position de montage	Verticale

Description

Le capteur bistable détecte deux niveaux limites (mini et maxi) dans les réservoirs et les cuves. Il se monte sur un tube transparent et fonctionne :

- avec un système à câble, poulies et contrepoids ;
- ou avec un simple flotteur se déplaçant dans le tube.

Le capteur change d'état quand le flotteur ou le contrepoids passe devant lui. Il garde cet état tant que le flotteur ou le contrepoids n'est pas repassé devant lui.

Avantages

- Indicateur visuel d'état en standard.
- Coût d'acquisition faible.
- Installation simple et rapide.

Performances

Le capteur porte le marquage CE selon la directive basse tension 2014/35/UE et la directive CEM 2014/30/UE.

Atmosphères explosives : selon la norme EN 60079-11, le capteur est un matériel électrique simple, sans source propre d'inflammation. Il n'entre donc pas dans le champ de la directive ATEX 2014/34/UE. L'utilisation d'un amplificateur est recommandée.

Dimensions

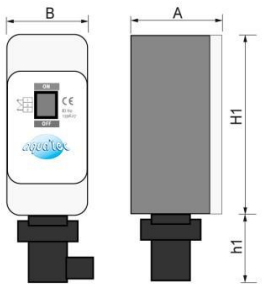

Cotes A, B, H1 et h1

Dimensions

Code	A (mm)	B (mm)	H1 (mm)	h1 (mm)
139627	50	40	95	55

Installation

Chaque capteur se fixe sur le tube transparent par un système de fixation, à la hauteur de son point de commutation. Le capteur se monte verticalement.

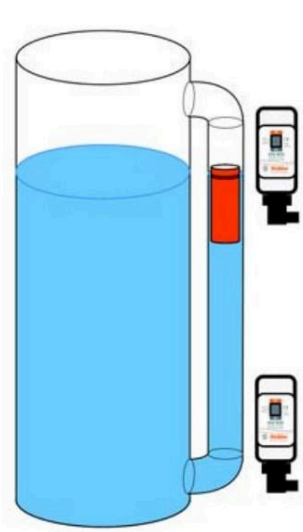

Installation avec flotteur

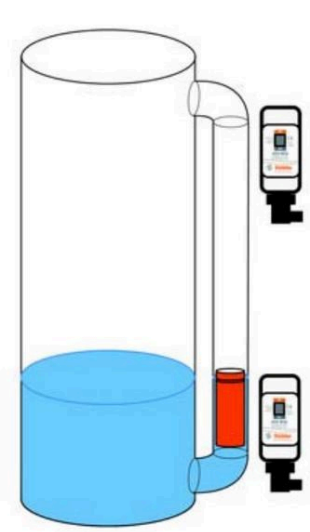

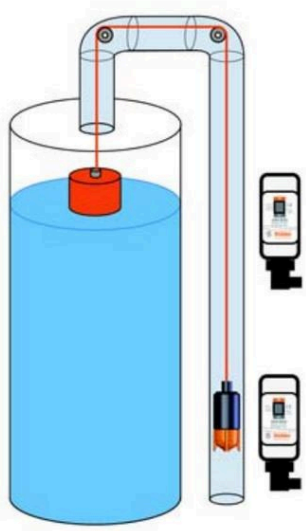

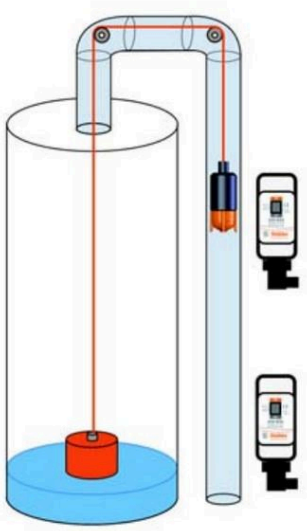

Installation avec câble et poulies

Distances minimales à prévoir entre deux capteurs : a = 40 mm et b = 100 mm.

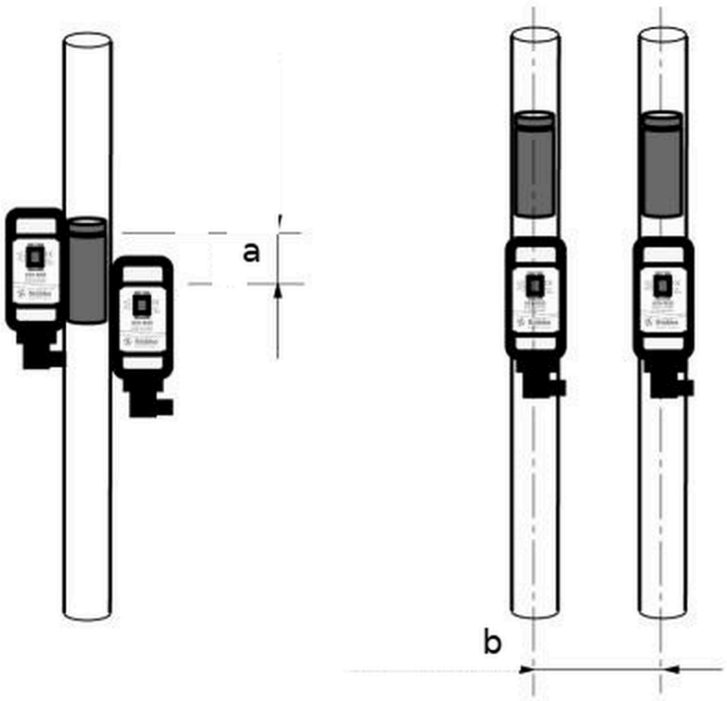

Distances minimales a et b entre deux capteurs

Accessoires

Deux kits de gestion de niveau sont proposés : un kit non traversant, avec câbles et poulies, et un kit complet à installer en traversée de paroi de cuve.

Accessoires

Code	Désignation
KIT-NIV-PL	Kit de niveau non traversant, avec câbles et poulies
KIT-NIV-TP	Kit de niveau complet, à installer en traversée de paroi de cuve

Sécurité

Au montage, vérifier que l'état affiché par l'indicateur visuel correspond à la position du flotteur ou du contrepoids. Sinon, le capteur donnera un signal faux au premier passage du flotteur, vers le haut ou vers le bas.

Codes produits : 139627, KIT-NIV-PL, KIT-NIV-TP