SENSORE BISTABILE PER LA MISURA DEL LIVELLO

P21-BIST-FT-001

Scheda prodotto · Rilevamento di livello

Sensore con microinterruttore a comando magnetico, montato su un tubo trasparente, per rilevare due livelli (minimo e massimo) in un serbatoio, con un galleggiante o con un sistema a cavo, pulegge e contrappeso. Indicatore visivo di stato, IP65, da 4 a 250 V CA.



Caratteristiche tecniche

Commutazione	Microinterruttore a comando magnetico, bistabile
Indicatore visivo	Di serie
Tensione di esercizio	Da 4 a 250 V CA; 30 V CC
Potere di interruzione	3 A
Corpo	ABS
Coperchio	PC
Connettore	Secondo DIN EN 175301, orientabile a passi di 30°
Cavo di alimentazione	Sezione nominale 1,5 mm²
Grado di protezione (IP)	IP65 (connettore montato)
Temperatura ambiente	Da -20 a +80 °C
Posizione di montaggio	Verticale

Descrizione

Il sensore bistabile rileva due livelli limite (minimo e massimo) nei serbatoi e nelle vasche. Si monta su un tubo trasparente e funziona:

- con un sistema a cavo, pulegge e contrappeso;
- oppure con un semplice galleggiante che si sposta nel tubo.

Il sensore cambia stato quando il galleggiante o il contrappeso gli passa davanti. Mantiene questo stato finché il galleggiante o il contrappeso non gli ripassa davanti.

Vantaggi

- Indicatore visivo di stato di serie.
- Basso costo di acquisto.
- Installazione semplice e rapida.

Prestazioni

Il sensore reca la marcatura CE secondo la direttiva bassa tensione 2014/35/UE e la direttiva EMC 2014/30/UE.

Atmosfere esplosive: secondo la norma EN 60079-11, il sensore è un'apparecchiatura semplice, priva di proprie sorgenti di innesco. Non rientra quindi nel campo di applicazione della direttiva ATEX 2014/34/UE. Si raccomanda l'uso di un amplificatore.

Dimensioni

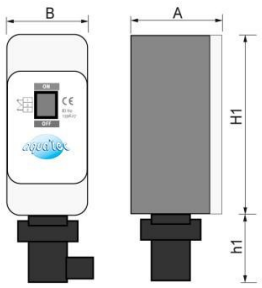

Quote A, B, H1 e h1

Dimensioni

Codice	A (mm)	B (mm)	H1 (mm)	h1 (mm)
139627	50	40	95	55

Installazione

Ogni sensore si fissa sul tubo trasparente tramite un sistema di fissaggio, all'altezza del proprio punto di commutazione. Il sensore si monta in verticale.

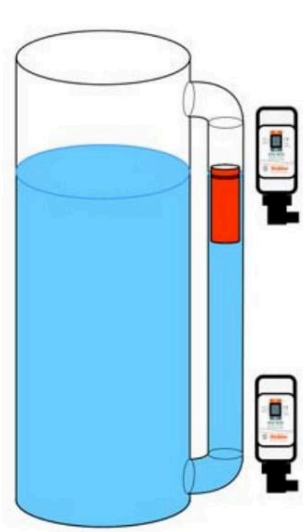

Installazione con galleggiante

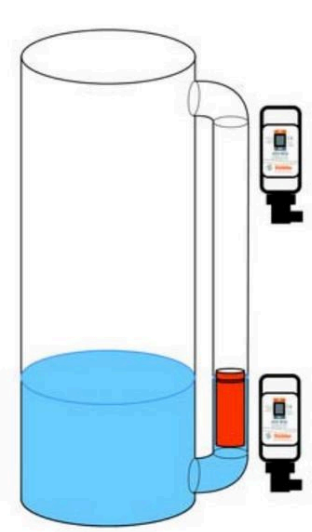

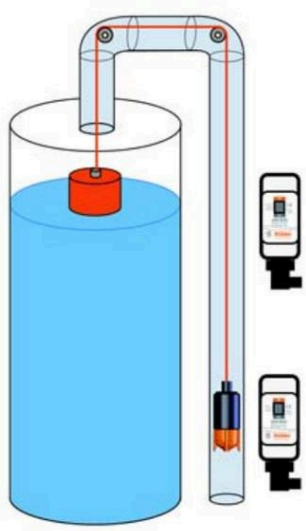

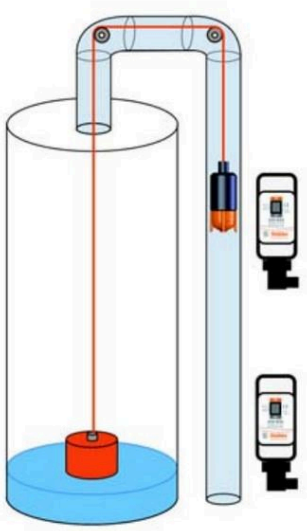

Installazione con cavo e pulegge

Distanze minime da prevedere tra due sensori: a = 40 mm e b = 100 mm.

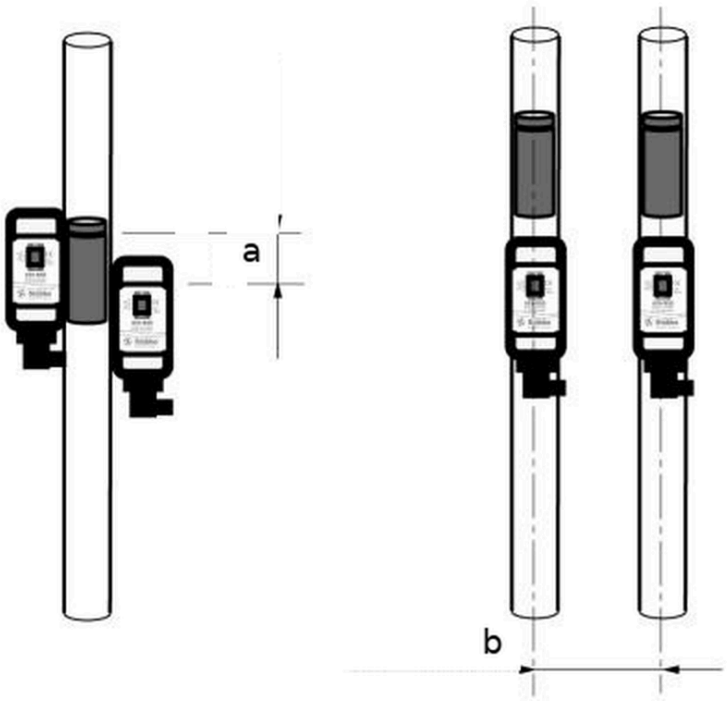

Distanze minime a e b tra due sensori

Accessori

Sono proposti due kit di gestione del livello: un kit non passante, con cavi e pulegge, e un kit completo da installare con passaparete sulla parete del serbatoio.

Accessori

Codice	Descrizione
KIT-NIV-PL	Kit di livello non passante, con cavi e pulegge
KIT-NIV-TP	Kit di livello completo, da installare attraverso la parete del serbatoio

Sicurezza

Al montaggio, verificare che lo stato visualizzato dall'indicatore visivo corrisponda alla posizione del galleggiante o del contrappeso. In caso contrario, il sensore darà un segnale errato al primo passaggio del galleggiante, verso l'alto o verso il basso.

Codici prodotto : 139627, KIT-NIV-PL, KIT-NIV-TP