MEHRSTRAHL-WASSERZÄHLER AUS VERBUNDWERKSTOFF

W01-WMMJ-FT-002

Produktdatenblatt · Wasserzähler

Mehrstrahl-Wasserzähler mit Gehäuse und Kopf aus Verbundwerkstoff, von 1/2" bis 1" 1/2, Trockenläufer mit Magnetkupplung. Zulassung MID 2014/32/EU (vormals MID 2004/22/EG), zahlreiche Optionen (Impulsausgang, Rückschlagventil, Funkmodul).



Technische Daten

Typ	Mehrstrahlzähler, Trockenläufer mit nicht drehbarem Zifferblatt, Magnetkupplung
Werkstoffe	Gehäuse und Kopf aus Verbundwerkstoff, Mineralglas
Zählwerk	Dicht, direkte Ablesung über Rollenzählwerk
Zulassung	MID 2014/32/EU (vormals MID 2004/22/EG), Module B + D, oder EWG 75/33
Betriebsdruck	16 bar
Temperaturklasse	T30/T50
Größen	1/2" bis 1" 1/2 (DN 15 bis DN 40)

Beschreibung

Mehrstrahl-Wasserzähler mit Gehäuse und Kopf aus Verbundwerkstoff. Der Wasserzähler ist ein Trockenläufer mit nicht drehbarem Zifferblatt und Magnetkupplung. Das dichte Zählwerk ermöglicht die direkte Ablesung über Rollenzählwerk.

Der Wasserzähler ist nach der MID-Richtlinie 2014/32/EU (vormals MID 2004/22/EG), Module B + D, oder nach der Richtlinie EWG 75/33 zugelassen.

Es gibt drei Ausführungen:

- Standard (Codes mit Endung -ST);
- mit Impulsausgang (Codes mit Endung -PE);
- für die Aufnahme eines Impulsausgangs vorbereitet (Codes mit Endung -PR). Der Impulsausgang für Mehrstrahlzähler wird unter dem Code WMPE-MJ bestellt.

Produktcodes

Artikelnummer	DN	Einlass / Auslass
Standard		
WMMJ-C-012-ST	13/15	1/2"
WMMJ-C-034-ST	20	3/4"
WMMJ-C-100-ST	25	1"
WMMJ-C-114-ST	30	1" 1/4
WMMJ-C-112-ST	40	1" 1/2
Mit Impulsausgang		
WMMJ-C-012-PE	13/15	1/2"

MEHRSTRAHL-WASSERZÄHLER AUS VERBUNDWERKSTOFF

W01-WMMJ-FT-002

Artikelnummer	DN	Einlass / Auslass
WMMJ-C-034-PE	20	3/4"
WMMJ-C-100-PE	25	1"
WMMJ-C-114-PE	30	1" 1/4
WMMJ-C-112-PE	40	1" 1/2
Für Impulsausgang vorbereitet		
WMMJ-C-012-PR	13/15	1/2"
WMMJ-C-034-PR	20	3/4"
WMMJ-C-100-PR	25	1"
WMMJ-C-114-PR	30	1" 1/4
WMMJ-C-112-PR	40	1" 1/2

Optionen auf Anfrage

- Kondensationsschutz.
- Rückschlagventil.
- Verschiedene Arten von Impulsausgängen.
- Vorbereitung für ein Funkmodul.
- Zählwerk mit Glas-Metall-Kapselung („copper can“).
- Baulängen und weitere Varianten.
- Individualisierung: Kundenlogo, Strichcode, Matrixcode, Etikett oder TAG.



Explosionszeichnung des Zählers aus Verbundwerkstoff

Leistungsdaten

Messtechnische Leistungsdaten (MID)

DN	Einlass / Auslass	Min. Durchfluss (m^3/h)	Übergangsdurchfluss (m^3/h)	Nenndurchfluss (m^3/h)	Max. Durchfluss (m^3/h)	Kleinste Anzeige (L)	Höchstanzeige (m^3)
13/15	1/2"	0,0313	0,05	2,5	3,13	0,05	99.999
20	3/4"	0,05	0,08	4	5	0,05	99.999
25	1"	0,0788	0,126	6,3	7,88	0,05	99.999
30	1" 1/4	0,125	0,2	10	12,5	0,05	99.999
40	1" 1/2	0,2	0,32	16	20	0,5	999.999

Q1 = minimaler Durchfluss, Q2 = Übergangsdurchfluss, Q3 = Dauerdurchfluss (Spalte „Nenndurchfluss“), Q4 = maximaler Durchfluss.

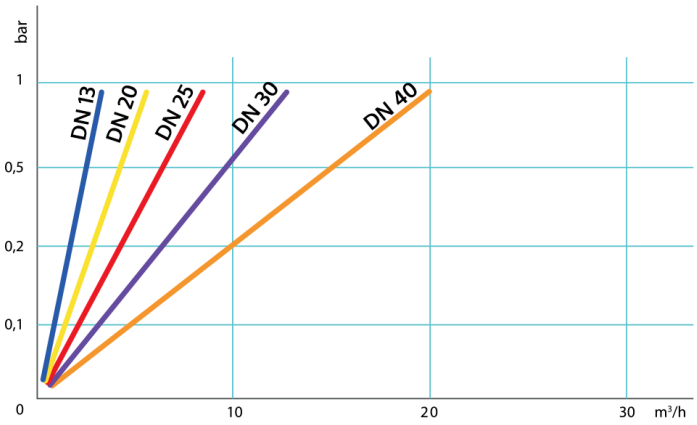

Druckverlust in Abhängigkeit vom Durchfluss

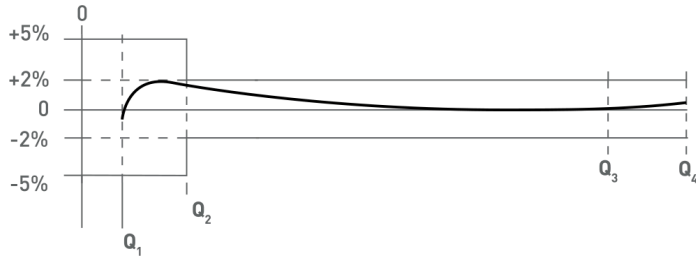

Genauigkeitskurve, von Q1 bis Q4

Abmessungen

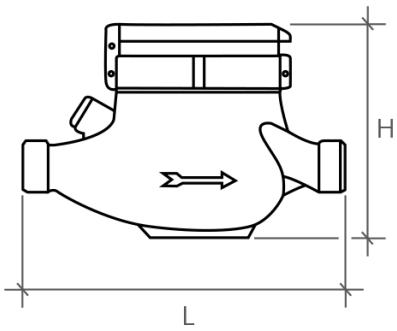

Zähler aus Verbundwerkstoff: Maße L und H

Abmessungen

DN	Einlass / Auslass	Gehäusegewinde	L (mm)	H (mm)	Länge der Anschlussstücke (mm)
13/15	1/2"	3/4"	165	110	80
20	3/4"	1"	190	115	100
25	1"	1" 1/4	260	125	100
30	1" 1/4	1" 1/2	260	125	120

MEHRSTRAHL-WASSERZÄHLER AUS VERBUNDWERKSTOFF

W01-WMMJ-FT-002

DN	Einlass / Auslass	Gehäusegewinde	L (mm)	H (mm)	Länge der Anschlussstücke (mm)
40	1" 1/2	2"	260	160	140

Zugehörige Dokumente : W01-WMMJ-FT-001, D05-AQUADOS-FT-001

Artikelnummern : WMMJ-C-012-ST, WMMJ-C-034-ST, WMMJ-C-100-ST, WMMJ-C-114-ST, WMMJ-C-112-ST, WMMJ-C-012-PE, WMMJ-C-034-PE, WMMJ-C-100-PE, WMMJ-C-114-PE, WMMJ-C-112-PE, WMMJ-C-012-PR, WMMJ-C-034-PR, WMMJ-C-100-PR, WMMJ-C-114-PR, WMMJ-C-112-PR