CONTADOR DE AGUA DE CHORRO MÚLTIPLE DE COMPOSITE

W01-WMMJ-FT-002

Ficha de producto · Contadores de agua

Contador de agua de chorro múltiple con cuerpo y cabezal de composite, de 1/2" a 1" 1/2, con esfera seca y transmisión magnética. Aprobado MID 2014/32/UE (antes MID 2004/22/CE), numerosas opciones (salida de impulsos, válvula de retención, módulo de radio).



Características técnicas

Tipo	Contador de chorro múltiple, esfera seca no orientable, transmisión magnética
Materiales	Cuerpo y cabezal de composite, vidrio mineral
Totalizador	Estanco, de lectura directa por rodillos
Aprobación	MID 2014/32/UE (antes MID 2004/22/CE), módulos B + D, o CEE 75/33
Presión de servicio	16 bar
Clase de temperatura	T30/T50
Calibres	De 1/2" a 1" 1/2 (de DN 15 a DN 40)

Descripción

Contador de agua de chorro múltiple con cuerpo y cabezal de composite. La esfera es seca y no orientable, y la transmisión, magnética. El totalizador, estanco, se lee directamente por rodillos.

El contador está aprobado según la directiva MID 2014/32/UE (antes MID 2004/22/CE), módulos B + D, o según la directiva CEE 75/33.

Se ofrecen tres versiones:

- estándar (códigos terminados en -ST);
- con salida de impulsos (códigos terminados en -PE);
- preequipada para recibir una salida de impulsos (códigos terminados en -PR). La salida de impulsos para contador de chorro múltiple se pide con el código WMPE-MJ.

Códigos de producto

Código	DN	Entrada / salida
Estándar		
WMMJ-C-012-ST	13/15	1/2"
WMMJ-C-034-ST	20	3/4"
WMMJ-C-100-ST	25	1"
WMMJ-C-114-ST	30	1" 1/4
WMMJ-C-112-ST	40	1" 1/2
Con salida de impulsos		
WMMJ-C-012-PE	13/15	1/2"
WMMJ-C-034-PE	20	3/4"

CONTADOR DE AGUA DE CHORRO MÚLTIPLE DE COMPOSITE

W01-WMMJ-FT-002

Código	DN	Entrada / salida
WMMJ-C-100-PE	25	1"
WMMJ-C-114-PE	30	1" 1/4
WMMJ-C-112-PE	40	1" 1/2
Preequipado para salida de impulsos		
WMMJ-C-012-PR	13/15	1/2"
WMMJ-C-034-PR	20	3/4"
WMMJ-C-100-PR	25	1"
WMMJ-C-114-PR	30	1" 1/4
WMMJ-C-112-PR	40	1" 1/2

Opciones bajo pedido

- Dispositivo anticondensación.
- Válvula de retención.
- Distintos tipos de salida de impulsos.
- Preequipamiento para un módulo de radio.
- Totalizador encapsulado cobre-vidrio («copper can»).
- Longitudes y otras variantes.
- Personalización: logotipo del cliente, código de barras, código matricial, etiqueta o TAG.



Despiece del contador de composite

CONTADOR DE AGUA DE CHORRO MÚLTIPLE DE COMPOSITE

W01-WMMJ-FT-002

Prestaciones

Prestaciones metrológicas (MID)

DN	Entrada / salida	Caudal mín. (m^3/h)	Caudal de transición (m^3/h)	Caudal nominal (m^3/h)	Caudal máx. (m^3/h)	Lectura mínima (L)	Lectura máxima (m^3)
13/15	1/2"	0,0313	0,05	2,5	3,13	0,05	99.999
20	3/4"	0,05	0,08	4	5	0,05	99.999
25	1"	0,0788	0,126	6,3	7,88	0,05	99.999
30	1" 1/4	0,125	0,2	10	12,5	0,05	99.999
40	1" 1/2	0,2	0,32	16	20	0,5	999.999

Q1 = caudal mínimo, Q2 = caudal de transición, Q3 = caudal permanente (columna «Caudal nominal»), Q4 = caudal máximo.

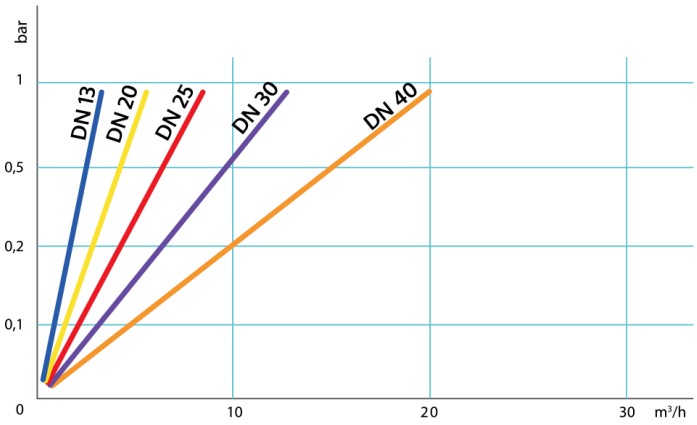

Pérdida de carga en función del caudal

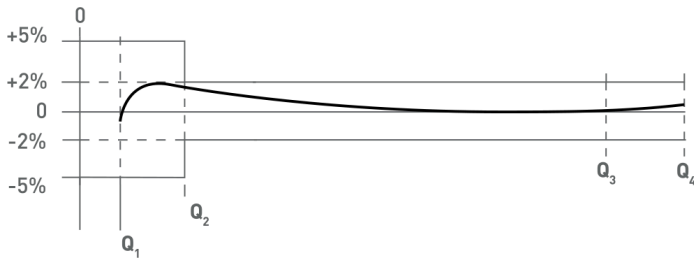

Curva de precisión, de Q1 a Q4

Dimensiones

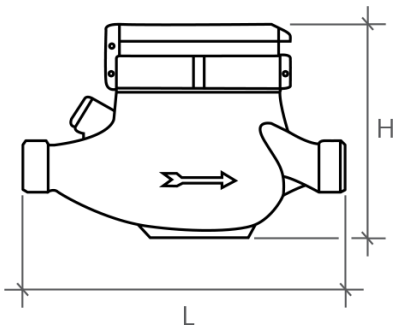

Contador de composite: cotas L y H

Dimensiones

DN	Entrada / salida	Rosca del cuerpo	L (mm)	H (mm)	Longitud de los racores (mm)
13/15	1/2"	3/4"	165	110	80
20	3/4"	1"	190	115	100
25	1"	1" 1/4	260	125	100
30	1" 1/4	1" 1/2	260	125	120

CONTADOR DE AGUA DE CHORRO MÚLTIPLE DE COMPOSITE

W01-WMMJ-FT-002

DN	Entrada / salida	Rosca del cuerpo	L (mm)	H (mm)	Longitud de los racores (mm)
40	1" 1/2	2"	260	160	140

Documentos relacionados : W01-WMMJ-FT-001, D05-AQUADOS-FT-001

Códigos de producto : WMMJ-C-012-ST, WMMJ-C-034-ST, WMMJ-C-100-ST, WMMJ-C-114-ST, WMMJ-C-112-ST, WMMJ-C-012-PE, WMMJ-C-034-PE, WMMJ-C-100-PE, WMMJ-C-114-PE, WMMJ-C-112-PE, WMMJ-C-012-PR, WMMJ-C-034-PR, WMMJ-C-100-PR, WMMJ-C-114-PR, WMMJ-C-112-PR