COMPTEUR D'EAU À JETS MULTIPLES EN COMPOSITE

W01-WMMJ-FT-002

Fiche produit · Compteurs d'eau

Compteur d'eau à jets multiples à corps et tête composite, de 1/2" à 1" 1/2, à cadran sec et entraînement magnétique. Approuvé MID 2014/32/UE (ex MID 2004/22/CE), nombreuses options (sortie à impulsions, clapet anti-retour, module radio).



Caractéristiques techniques

Type	Compteur à jets multiples, cadran sec non orientable, entraînement magnétique
Matériaux	Corps et tête composite, verre minéral
Totalisateur	Étanche, à lecture directe sur rouleaux
Approbation	MID 2014/32/UE (ex MID 2004/22/CE), modules B + D, ou CEE 75/33
Pression de service	16 bar
Classe de température	T30/T50
Tailles	1/2" à 1" 1/2 (DN 15 à DN 40)

Description

Compteur d'eau à jets multiples à corps et tête en composite. Le cadran est sec, non orientable, et l'entraînement magnétique. Le totalisateur, étanche, se lit directement sur rouleaux.

Le compteur est approuvé selon la directive MID 2014/32/UE (ex MID 2004/22/CE), modules B + D, ou selon la directive CEE 75/33.

Trois versions sont proposées :

- standard (codes en -ST) ;
- avec sortie à impulsions (codes en -PE) ;
- pré-équipée pour recevoir une sortie à impulsions (codes en -PR). La sortie à impulsions pour compteur à jets multiples se commande sous le code WMPE-MJ.

Codes produits

Code	DN	Entrée / sortie
Standard		
WMMJ-C-012-ST	13/15	1/2"
WMMJ-C-034-ST	20	3/4"
WMMJ-C-100-ST	25	1"
WMMJ-C-114-ST	30	1" 1/4
WMMJ-C-112-ST	40	1" 1/2
Avec sortie à impulsions		
WMMJ-C-012-PE	13/15	1/2"
WMMJ-C-034-PE	20	3/4"
WMMJ-C-100-PE	25	1"

COMPTEUR D'EAU À JETS MULTIPLES EN COMPOSITE

W01-WMMJ-FT-002

Code	DN	Entrée / sortie
WMMJ-C-114-PE	30	1" 1/4
WMMJ-C-112-PE	40	1" 1/2
Pré-équipé pour sortie à impulsions		
WMMJ-C-012-PR	13/15	1/2"
WMMJ-C-034-PR	20	3/4"
WMMJ-C-100-PR	25	1"
WMMJ-C-114-PR	30	1" 1/4
WMMJ-C-112-PR	40	1" 1/2

Options sur demande

- Dispositif anti-condensation.
- Clapet anti-retour.
- Différents types de sortie à impulsions.
- Pré-équipement pour un module radio.
- Totalisateur à enveloppe verre-métal (« copper can »).
- Longueurs et autres variantes.
- Personnalisation : logo du client, code-barres, code matriciel, étiquette ou TAG.



Vue éclatée du compteur composite

COMPTEUR D'EAU À JETS MULTIPLES EN COMPOSITE

W01-WMMJ-FT-002

Performances

Performances métrologiques (MID)

DN	Entrée / sortie	Débit mini (m^3/h)	Débit de transition (m^3/h)	Débit nominal (m^3/h)	Débit maxi (m^3/h)	Lecture mini (L)	Lecture maxi (m^3)
13/15	1/2"	0,0313	0,05	2,5	3,13	0,05	99 999
20	3/4"	0,05	0,08	4	5	0,05	99 999
25	1"	0,0788	0,126	6,3	7,88	0,05	99 999
30	1" 1/4	0,125	0,2	10	12,5	0,05	99 999
40	1" 1/2	0,2	0,32	16	20	0,5	999 999

Q1 = débit mini, Q2 = débit de transition, Q3 = débit permanent (colonne « Débit nominal »), Q4 = débit maxi.

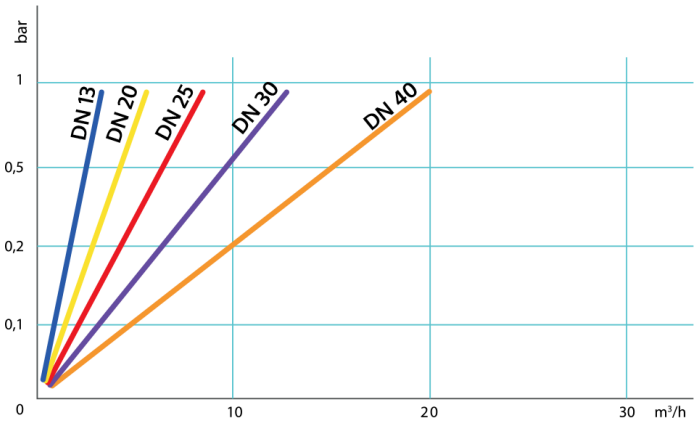

Perte de charge selon le débit

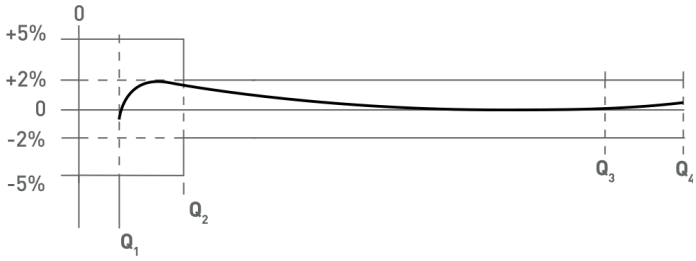

Courbe de précision, de Q1 à Q4

Dimensions

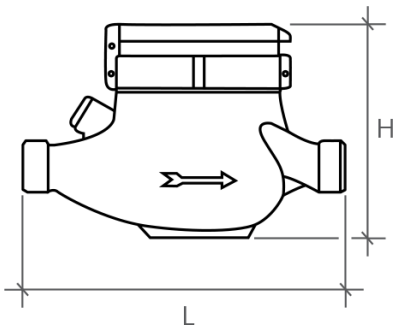

Compteur composite : cotes L et H

Dimensions

DN	Entrée / sortie	Filetage du corps	L (mm)	H (mm)	Longueur des raccords (mm)
13/15	1/2"	3/4"	165	110	80
20	3/4"	1"	190	115	100
25	1"	1" 1/4	260	125	100
30	1" 1/4	1" 1/2	260	125	120

COMPTEUR D'EAU À JETS MULTIPLES EN COMPOSITE

W01-WMMJ-FT-002

DN	Entrée / sortie	Filetage du corps	L (mm)	H (mm)	Longueur des raccords (mm)
40	1" 1/2	2"	260	160	140

Documents associés : W01-WMMJ-FT-001, D05-AQUADOS-FT-001

Codes produits : WMMJ-C-012-ST, WMMJ-C-034-ST, WMMJ-C-100-ST, WMMJ-C-114-ST, WMMJ-C-112-ST, WMMJ-C-012-PE, WMMJ-C-034-PE, WMMJ-C-100-PE, WMMJ-C-114-PE, WMMJ-C-112-PE, WMMJ-C-012-PR, WMMJ-C-034-PR, WMMJ-C-100-PR, WMMJ-C-114-PR, WMMJ-C-112-PR