CONTATORE D'ACQUA A GETTO MULTIPLO IN COMPOSITO

W01-WMMJ-FT-002

Scheda prodotto · Contatori d'acqua

Contatore d'acqua a getto multiplo con corpo e testa in composito, da 1/2" a 1" 1/2, con quadrante asciutto e trasmissione magnetica. Approvato MID 2014/32/UE (ex MID 2004/22/CE), numerose opzioni (uscita impulsi, valvola di ritegno, modulo radio).



Caratteristiche tecniche

Tipo	Contatore a getto multiplo, quadrante asciutto non orientabile, trasmissione magnetica
Materiali	Corpo e testa in composito, vetro minerale
Totalizzatore	Stagno, a lettura diretta a rulli
Approvazione	MID 2014/32/UE (ex MID 2004/22/CE), moduli B + D, o CEE 75/33
Pressione di esercizio	16 bar
Classe di temperatura	T30/T50
Calibri	Da 1/2" a 1" 1/2 (da DN 15 a DN 40)

Descrizione

Contatore d'acqua a getto multiplo con corpo e testa in composito. Il quadrante è asciutto e non orientabile, la trasmissione magnetica. Il totalizzatore, stagno, si legge direttamente a rulli.

Il contatore è approvato secondo la direttiva MID 2014/32/UE (ex MID 2004/22/CE), moduli B + D, o secondo la direttiva CEE 75/33.

Sono disponibili tre versioni:

- standard (codici che terminano in -ST);
- con uscita impulsi (codici che terminano in -PE);
- predisposta per ricevere un'uscita impulsi (codici che terminano in -PR). L'uscita impulsi per contatore a getto multiplo si ordina con il codice WMPE-MJ.

Codici prodotto

Codice	DN	Ingresso / uscita
Standard		
WMMJ-C-012-ST	13/15	1/2"
WMMJ-C-034-ST	20	3/4"
WMMJ-C-100-ST	25	1"
WMMJ-C-114-ST	30	1" 1/4
WMMJ-C-112-ST	40	1" 1/2
Con uscita impulsi		
WMMJ-C-012-PE	13/15	1/2"
WMMJ-C-034-PE	20	3/4"

CONTATORE D'ACQUA A GETTO MULTIPLO IN COMPOSITO

W01-WMMJ-FT-002

Codice	DN	Ingresso / uscita
WMMJ-C-100-PE	25	1"
WMMJ-C-114-PE	30	1" 1/4
WMMJ-C-112-PE	40	1" 1/2
Predisposto per uscita impulsi		
WMMJ-C-012-PR	13/15	1/2"
WMMJ-C-034-PR	20	3/4"
WMMJ-C-100-PR	25	1"
WMMJ-C-114-PR	30	1" 1/4
WMMJ-C-112-PR	40	1" 1/2

Opzioni su richiesta

- Dispositivo anticondensa.
- Valvola di ritegno.
- Diversi tipi di uscita impulsi.
- Predisposizione per un modulo radio.
- Totalizzatore in capsula rame-vetro («copper can»).
- Lunghezze e altre varianti.
- Personalizzazione: logo del cliente, codice a barre, codice a matrice, etichetta o TAG.



Vista esplosa del contatore in composito

Prestazioni

Prestazioni metrologiche (MID)

DN	Ingresso / uscita	Portata min. (m^3/h)	Portata di transizione (m^3/h)	Portata nominale (m^3/h)	Portata max. (m^3/h)	Lettura minima (L)	Lettura massima (m^3)
13/15	1/2"	0,0313	0,05	2,5	3,13	0,05	99.999
20	3/4"	0,05	0,08	4	5	0,05	99.999
25	1"	0,0788	0,126	6,3	7,88	0,05	99.999
30	1" 1/4	0,125	0,2	10	12,5	0,05	99.999
40	1" 1/2	0,2	0,32	16	20	0,5	999.999

Q1 = portata minima, Q2 = portata di transizione, Q3 = portata permanente (colonna «Portata nominale»), Q4 = portata massima.

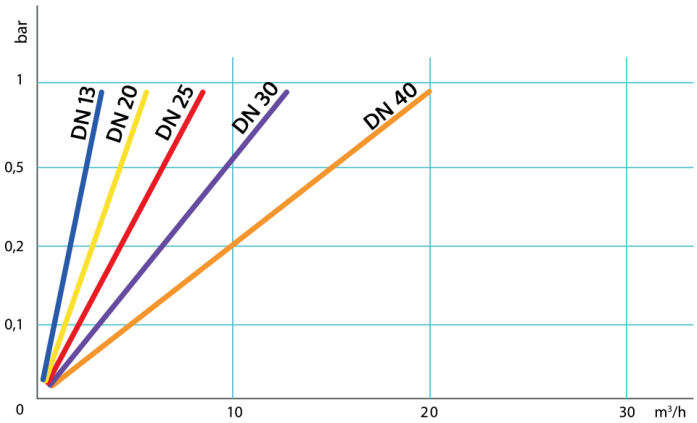

Perdita di carico in funzione della portata

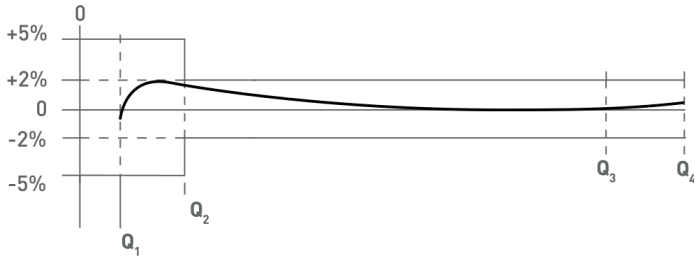

Curva de precisione, da Q1 a Q4

Dimensioni

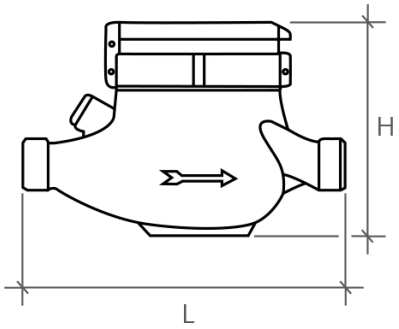

Contatore in composito: quote L e H

Dimensioni

DN	Ingresso / uscita	Filettatura del corpo	L (mm)	H (mm)	Lunghezza dei raccordi (mm)
13/15	1/2"	3/4"	165	110	80
20	3/4"	1"	190	115	100
25	1"	1" 1/4	260	125	100
30	1" 1/4	1" 1/2	260	125	120

CONTATORE D'ACQUA A GETTO MULTIPLO IN COMPOSITO

W01-WMMJ-FT-002

DN	Ingresso / uscita	Filettatura del corpo	L (mm)	H (mm)	Lunghezza dei raccordi (mm)
40	1" 1/2	2"	260	160	140

Documenti correlati : W01-WMMJ-FT-001, D05-AQUADOS-FT-001

Codici prodotto : WMMJ-C-012-ST, WMMJ-C-034-ST, WMMJ-C-100-ST, WMMJ-C-114-ST, WMMJ-C-112-ST, WMMJ-C-012-PE, WMMJ-C-034-PE, WMMJ-C-100-PE, WMMJ-C-114-PE, WMMJ-C-112-PE, WMMJ-C-012-PR, WMMJ-C-034-PR, WMMJ-C-100-PR, WMMJ-C-114-PR, WMMJ-C-112-PR