WOLTMANN-WASSERZÄHLER

W01-WMWT-FT-001

Produktdatenblatt · Wasserzähler

Wasserzähler mit axialem Woltmann-Flügelrad für kaltes Trinkwasser, von DN 50 bis DN 500. Drehbares Zählwerk mit Glas-Metall-Kapselung IP68, Klasse R 80, Betriebsdruck 16 bar. Impulsausgang oder für Impulsausgang vorbereitete Ausführung.



Technische Daten

Typ	Woltmann-Zähler mit axialer Turbine
Wasser	Kaltes Trinkwasser
Zählwerk	Drehbar, direkte Ablesung über Rollenzählwerk, Glas-Metall-Kapselung („copper can“) und Mineralglas, IP68
Zulassung	MID 2014/32/EU (vormals MID 2004/22/EG), Module B + D, oder EWG 75/33 mit Ersteichung
Messtechnische Klasse	R = Q3/Q1 = 80 (andere Werte für R auf Anfrage)
Betriebsdruck	16 bar (PN10 und PN25 auf Anfrage)
Temperaturklasse	T30/T50
Größen	DN 50 bis DN 500 (2" bis 20")

Beschreibung

Wasserzähler mit axialer Woltmann-Turbine, für kaltes Trinkwasser. Das drehbare Zählwerk ermöglicht die direkte Ablesung über Rollenzählwerk. Es ist in einer Glas-Metall-Kapselung („copper can“) mit Sichtscheibe aus Mineralglas untergebracht, Schutzart IP68. Es ist für die Aufnahme eines Impulsgebers vorbereitet.

Der Zähler ist nach der MID-Richtlinie 2014/32/EU (vormals MID 2004/22/EG), Module B + D, oder nach der Richtlinie EWG 75/33 mit Ersteichung zugelassen. Seine messtechnische Klasse ist R = 80; andere Werte für R sind auf Anfrage erhältlich.

Es gibt zwei Ausführungen:

- mit Impulsausgang (Codes mit Endung -PE);
- für die Aufnahme eines Impulsausgangs vorbereitet (Codes mit Endung -PR). Der Impulsausgang für Woltmann-Zähler wird unter dem Code WMPE-WT-TG bestellt.

WOLTMANN-WASSERZÄHLER

W01-WMWT-FT-001



Woltmann-Zähler, weitere Ansicht



Explosionszeichnung des Woltmann-Zählers

Produktcodes

Artikelnummer	DN	Einlass / Auslass
Mit Impulsausgang		
WMWT-050-PE	50	2"
WMWT-065-PE	65	2" 1/2
WMWT-080-PE	80	3"
WMWT-100-PE	100	4"
WMWT-125-PE	125	5"
WMWT-150-PE	150	6"
WMWT-200-PE	200	8"
WMWT-250-PE	250	10"
WMWT-300-PE	300	12"
WMWT-400-PE	400	16"
WMWT-500-PE	500	20"
Für Impulsausgang vorbereitet		
WMWT-050-PR	50	2"
WMWT-065-PR	65	2" 1/2
WMWT-080-PR	80	3"
WMWT-100-PR	100	4"
WMWT-125-PR	125	5"
WMWT-150-PR	150	6"
WMWT-200-PR	200	8"
WMWT-250-PR	250	10"
WMWT-300-PR	300	12"
WMWT-400-PR	400	16"
WMWT-500-PR	500	20"

Leistungsdaten

Messtechnische Leistungsdaten

DN	Einlass / Auslass	Min. Durchfluss (m³/h)	Übergangsdurchfluss (m³/h)	Nenndurchfluss (m³/h)	Max. Durchfluss (m³/h)	Kleinste Anzeige (L)	Höchstanzeige (m³)
50	2"	0,5	0,8	40	50	0,5	999.999
65	2" 1/2	0,788	1,26	63	78,75	0,5	999.999
80	3"	0,788	1,26	63	78,75	0,5	999.999
100	4"	1,25	2	100	125	0,5	999.999
125	5"	2	3,2	160	200	0,5	999.999
150	6"	3,125	5	250	312,5	5	9.999.999
200	8"	5	8	400	500	5	9.999.999
250	10"	7,875	12,6	630	787,5	50	99.999.999
300	12"	12,5	20	1000	1250	50	99.999.999
400	16"	20	32	1600	2000	50	99.999.999
500	20"	31,25	50	2500	3125	50	99.999.999

Q1 = Mindestdurchfluss, Q2 = Übergangsdurchfluss, Q3 = Dauerdurchfluss (Spalte „Nenndurchfluss“), Q4 = Höchstdurchfluss.

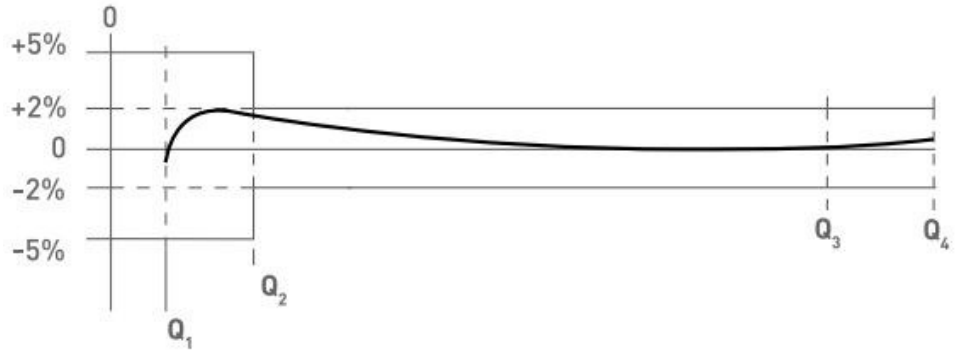

Genauigkeitskurve, von Q1 bis Q4

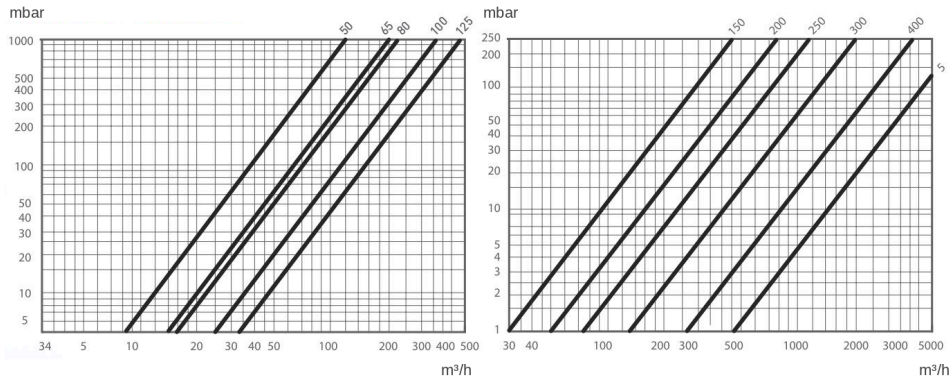

Druckverlust in Abhängigkeit vom Durchfluss: DN 50 bis DN 125 (links), DN 150 und darüber (rechts)

Abmessungen

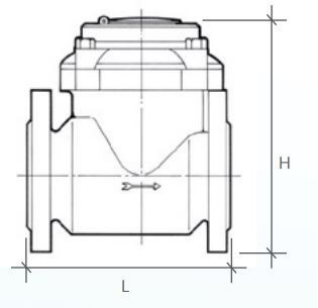

Woltmann-Zähler: Maße L und H

Abmessungen

DN	Einlass / Auslass	L (mm)	H (mm)
50	2"	200	252
65	2" 1/2	200	262
80	3"	225	272
100	4"	250	282
125	5"	250	297
150	6"	300	341
200	8"	350	371
250	10"	450	480
300	12"	500	516
400	16"	600	647
500	20"	800	785

Zugehörige Dokumente : W01-WMTG-FT-001, D05-AQUADOS-FT-001

Artikelnummern : WMWT-050-PE, WMWT-065-PE, WMWT-080-PE, WMWT-100-PE, WMWT-125-PE, WMWT-150-PE, WMWT-200-PE, WMWT-250-PE, WMWT-300-PE, WMWT-400-PE, WMWT-500-PE, WMWT-050-PR, WMWT-065-PR, WMWT-080-PR, WMWT-100-PR, WMWT-125-PR, WMWT-150-PR, WMWT-200-PR, WMWT-250-PR, WMWT-300-PR, WMWT-400-PR, WMWT-500-PR