CONTADOR DE AGUA DE HÉLICE WOLTMANN

W01-WMWT-FT-001

Ficha de producto · Contadores de agua

Contador de agua de hélice axial Woltmann para agua potable fría, de DN 50 a DN 500. Totalizador orientable encapsulado cobre-vidrio IP68, clase R 80, presión de servicio 16 bar. Salida de impulsos o versión preequipada.



Características técnicas

Tipo	Contador de turbina Woltmann axial
Agua	Agua potable fría
Totalizador	Orientable, lectura directa por rodillos, totalizador encapsulado cobre-vidrio («copper can») y vidrio mineral, IP68
Aprobación	MID 2014/32/UE (antes MID 2004/22/CE), módulos B + D, o CEE 75/33 con verificación primitiva
Clase metrológica	R = Q3/Q1 = 80 (otros valores de R bajo pedido)
Presión de servicio	16 bar (PN10 y PN25 bajo pedido)
Clase de temperatura	T30/T50
Calibres	De DN 50 a DN 500 (de 2" a 20")

Descripción

Contador de agua de turbina Woltmann axial, para agua potable fría. El totalizador, orientable, se lee directamente por rodillos. Es un totalizador encapsulado cobre-vidrio («copper can») con cristal de vidrio mineral, grado de protección IP68. Está preequipado para recibir un emisor de impulsos.

El contador está aprobado según la directiva MID 2014/32/UE (antes MID 2004/22/CE), módulos B + D, o según la directiva CEE 75/33 con verificación primitiva. Su clase metrológica es R = 80; otros valores de R están disponibles bajo pedido.

Hay dos versiones disponibles:

- con salida de impulsos (códigos terminados en -PE);
- preequipada para recibir una salida de impulsos (códigos terminados en -PR). La salida de impulsos para contador Woltmann se pide con el código WMPE-WT-TG.

CONTADOR DE AGUA DE HÉLICE WOLTMANN

W01-WMWT-FT-001



Contador Woltmann, otra vista



Despiece del contador Woltmann

Códigos de producto

Código	DN	Entrada / salida
Con salida de impulsos		
WMWT-050-PE	50	2"
WMWT-065-PE	65	2" 1/2
WMWT-080-PE	80	3"
WMWT-100-PE	100	4"
WMWT-125-PE	125	5"
WMWT-150-PE	150	6"
WMWT-200-PE	200	8"
WMWT-250-PE	250	10"
WMWT-300-PE	300	12"
WMWT-400-PE	400	16"
WMWT-500-PE	500	20"
Preequipado para salida de impulsos		
WMWT-050-PR	50	2"
WMWT-065-PR	65	2" 1/2
WMWT-080-PR	80	3"
WMWT-100-PR	100	4"
WMWT-125-PR	125	5"
WMWT-150-PR	150	6"
WMWT-200-PR	200	8"
WMWT-250-PR	250	10"
WMWT-300-PR	300	12"
WMWT-400-PR	400	16"
WMWT-500-PR	500	20"

Prestaciones

Prestaciones metrológicas

DN	Entrada / salida	Caudal mín. (m^3/h)	Caudal de transición (m^3/h)	Caudal nominal (m^3/h)	Caudal máx. (m^3/h)	Lectura mínima (L)	Lectura máxima (m^3)
50	2"	0,5	0,8	40	50	0,5	999.999
65	2" 1/2	0,788	1,26	63	78,75	0,5	999.999
80	3"	0,788	1,26	63	78,75	0,5	999.999
100	4"	1,25	2	100	125	0,5	999.999
125	5"	2	3,2	160	200	0,5	999.999
150	6"	3,125	5	250	312,5	5	9.999.999
200	8"	5	8	400	500	5	9.999.999
250	10"	7,875	12,6	630	787,5	50	99.999.999
300	12"	12,5	20	1000	1250	50	99.999.999
400	16"	20	32	1600	2000	50	99.999.999
500	20"	31,25	50	2500	3125	50	99.999.999

Q1 = caudal mínimo, Q2 = caudal de transición, Q3 = caudal permanente (columna «Caudal nominal»), Q4 = caudal máximo.

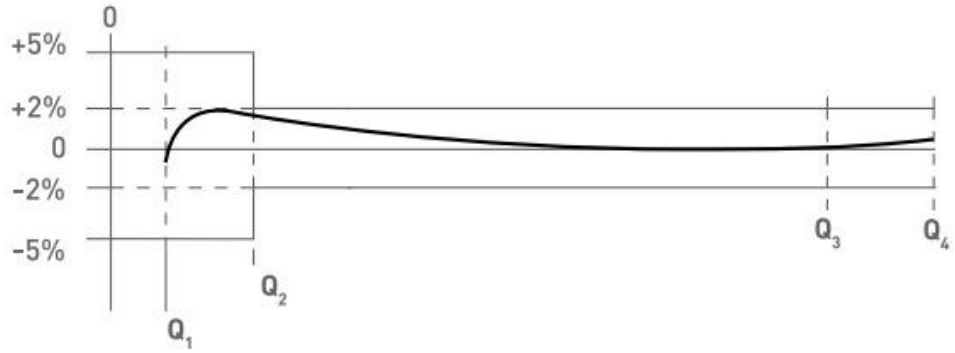

Curva de precisión, de Q1 a Q4

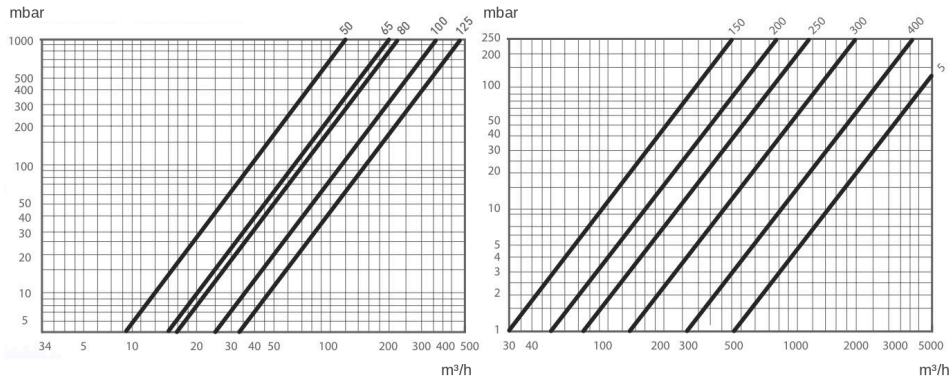

Pérdida de carga en función del caudal: de DN 50 a DN 125 (a la izquierda), DN 150 y superiores (a la derecha)

Dimensiones

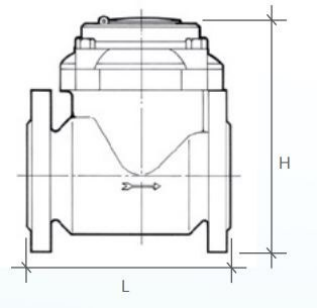

Contador Woltmann: cotas L y H

Dimensiones

DN	Entrada / salida	L (mm)	H (mm)
50	2"	200	252
65	2" 1/2	200	262
80	3"	225	272
100	4"	250	282
125	5"	250	297
150	6"	300	341
200	8"	350	371
250	10"	450	480
300	12"	500	516
400	16"	600	647
500	20"	800	785

Documentos relacionados : W01-WMTG-FT-001, D05-AQUADOS-FT-001

Códigos de producto : WMWT-050-PE, WMWT-065-PE, WMWT-080-PE, WMWT-100-PE, WMWT-125-PE, WMWT-150-PE, WMWT-200-PE, WMWT-250-PE, WMWT-300-PE, WMWT-400-PE, WMWT-500-PE, WMWT-050-PR, WMWT-065-PR, WMWT-080-PR, WMWT-100-PR, WMWT-125-PR, WMWT-150-PR, WMWT-200-PR, WMWT-250-PR, WMWT-300-PR, WMWT-400-PR, WMWT-500-PR