COMPTEUR D'EAU À HÉLICE WOLTMANN

W01-WMWT-FT-001

Fiche produit · Compteurs d'eau

Compteur d'eau à hélice axiale Woltmann pour eau potable froide, de DN 50 à DN 500. Totalisateur orientable verre-métal IP68, classe R 80, pression de service 16 bar. Sortie à impulsions ou version pré-équipée.



Caractéristiques techniques

Type	Compteur à turbine Woltmann axiale
Eau	Eau potable froide
Totalisateur	Orientable, lecture directe sur rouleaux, enveloppe verre-métal (« copper can ») et verre minéral, IP68
Approbation	MID 2014/32/UE (ex MID 2004/22/CE), modules B + D, ou CEE 75/33 avec vérification primitive
Classe métrologique	R = Q3/Q1 = 80 (autres valeurs de R sur demande)
Pression de service	16 bar (PN10 et PN25 sur demande)
Classe de température	T30/T50
Tailles	DN 50 à DN 500 (2" à 20")

Description

Compteur d'eau à turbine Woltmann axiale, pour l'eau potable froide. Le totalisateur, orientable, se lit directement sur rouleaux. Il est enfermé dans une enveloppe verre-métal (« copper can ») avec glace en verre minéral, indice de protection IP68. Il est pré-équipé pour recevoir un émetteur d'impulsions.

Le compteur est approuvé selon la directive MID 2014/32/UE (ex MID 2004/22/CE), modules B + D, ou selon la directive CEE 75/33 avec vérification primitive. Sa classe métrologique est R = 80 ; d'autres valeurs de R sont disponibles sur demande.

Deux versions sont proposées :

- avec sortie à impulsions (codes en -PE) ;
- pré-équipée pour recevoir une sortie à impulsions (codes en -PR). La sortie à impulsions pour compteur Woltmann se commande sous le code WMPE-WT-TG.

COMPTEUR D'EAU À HÉLICE WOLTMANN

W01-WMWT-FT-001



Compteur Woltmann, autre vue



Vue éclatée du compteur Woltmann

Codes produits

Code	DN	Entrée / sortie
Avec sortie à impulsions		
WMWT-050-PE	50	2"
WMWT-065-PE	65	2" 1/2
WMWT-080-PE	80	3"
WMWT-100-PE	100	4"
WMWT-125-PE	125	5"
WMWT-150-PE	150	6"
WMWT-200-PE	200	8"
WMWT-250-PE	250	10"
WMWT-300-PE	300	12"
WMWT-400-PE	400	16"
WMWT-500-PE	500	20"
Pré-équipé pour sortie à impulsions		
WMWT-050-PR	50	2"
WMWT-065-PR	65	2" 1/2
WMWT-080-PR	80	3"
WMWT-100-PR	100	4"
WMWT-125-PR	125	5"
WMWT-150-PR	150	6"
WMWT-200-PR	200	8"
WMWT-250-PR	250	10"
WMWT-300-PR	300	12"
WMWT-400-PR	400	16"
WMWT-500-PR	500	20"

Performances

Performances métrologiques

DN	Entrée / sortie	Débit mini (m^3/h)	Débit de transition (m^3/h)	Débit nominal (m^3/h)	Débit maxi (m^3/h)	Lecture mini (L)	Lecture maxi (m^3)
50	2"	0,5	0,8	40	50	0,5	999 999
65	2" 1/2	0,788	1,26	63	78,75	0,5	999 999
80	3"	0,788	1,26	63	78,75	0,5	999 999
100	4"	1,25	2	100	125	0,5	999 999
125	5"	2	3,2	160	200	0,5	999 999
150	6"	3,125	5	250	312,5	5	9 999 999
200	8"	5	8	400	500	5	9 999 999
250	10"	7,875	12,6	630	787,5	50	99 999 999
300	12"	12,5	20	1000	1250	50	99 999 999
400	16"	20	32	1600	2000	50	99 999 999
500	20"	31,25	50	2500	3125	50	99 999 999

Q1 = débit minimal, Q2 = débit de transition, Q3 = débit permanent (colonne « Débit nominal »), Q4 = débit maximal.

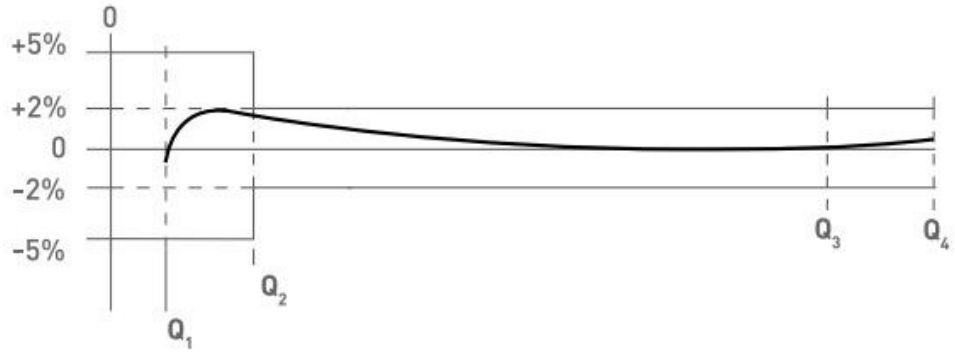

Courbe de précision, de Q1 à Q4

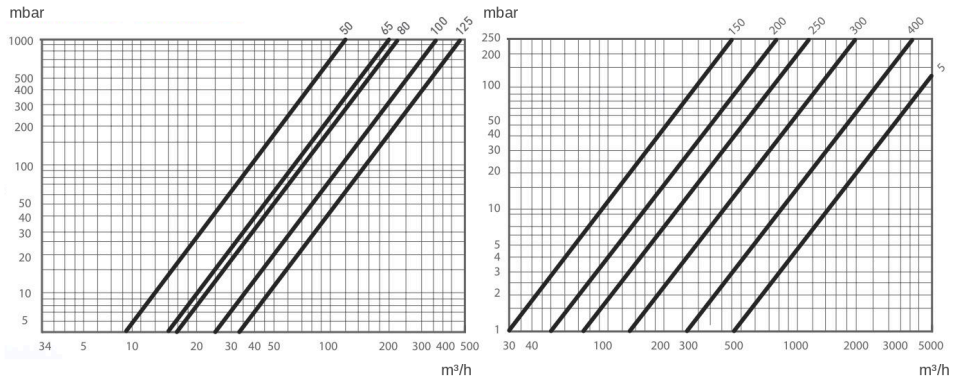

Perte de charge selon le débit : DN 50 à DN 125 (à gauche), DN 150 et au-delà (à droite)

Dimensions

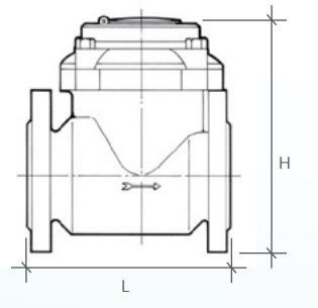

Compteur Woltmann : cotes L et H

Dimensions

DN	Entrée / sortie	L (mm)	H (mm)
50	2"	200	252
65	2" 1/2	200	262
80	3"	225	272
100	4"	250	282
125	5"	250	297
150	6"	300	341
200	8"	350	371
250	10"	450	480
300	12"	500	516
400	16"	600	647
500	20"	800	785

Documents associés : W01-WMTG-FT-001, D05-AQUADOS-FT-001

Codes produits : WMWT-050-PE, WMWT-065-PE, WMWT-080-PE, WMWT-100-PE, WMWT-125-PE, WMWT-150-PE, WMWT-200-PE, WMWT-250-PE, WMWT-300-PE, WMWT-400-PE, WMWT-500-PE, WMWT-050-PR, WMWT-065-PR, WMWT-080-PR, WMWT-100-PR, WMWT-125-PR, WMWT-150-PR, WMWT-200-PR, WMWT-250-PR, WMWT-300-PR, WMWT-400-PR, WMWT-500-PR