CONTATORE D'ACQUA A ELICA WOLTMANN

W01-WMWT-FT-001

Scheda prodotto · Contatori d'acqua

Contatore d'acqua a elica assiale Woltmann per acqua potabile fredda, da DN 50 a DN 500. Totalizzatore orientabile in capsula rame-vetro IP68, classe R 80, pressione di esercizio 16 bar. Uscita impulsi o versione predisposta.



Caratteristiche tecniche

Tipo	Contatore a turbina Woltmann assiale
Acqua	Acqua potabile fredda
Totalizzatore	Orientabile, lettura diretta a rulli, totalizzatore in capsula rame-vetro («copper can») e vetro minerale, IP68
Approvazione	MID 2014/32/UE (ex MID 2004/22/CE), moduli B + D, o CEE 75/33 con verificazione prima
Classe metrologica	R = Q3/Q1 = 80 (altri valori di R su richiesta)
Pressione di esercizio	16 bar (PN10 e PN25 su richiesta)
Classe di temperatura	T30/T50
Calibri	Da DN 50 a DN 500 (da 2" a 20")

Descrizione

Contatore d'acqua a turbina Woltmann assiale, per acqua potabile fredda. Il totalizzatore, orientabile, si legge direttamente a rulli. Si tratta di un totalizzatore in capsula rame-vetro («copper can») con vetro minerale, grado di protezione IP68. È predisposto per ricevere un emettitore di impulsi.

Il contatore è approvato secondo la direttiva MID 2014/32/UE (ex MID 2004/22/CE), moduli B + D, o secondo la direttiva CEE 75/33 con verificazione prima. La sua classe metrologica è R = 80; altri valori di R sono disponibili su richiesta.

Sono disponibili due versioni:

- con uscita impulsi (codici che terminano in -PE);
- predisposta per ricevere un'uscita impulsi (codici che terminano in -PR). L'uscita impulsi per contatore Woltmann si ordina con il codice WMPE-WT-TG.

CONTATORE D'ACQUA A ELICA WOLTMANN

W01-WMWT-FT-001



Contatore Woltmann, altra vista



Vista esplosa del contatore Woltmann

Codici prodotto

Codice	DN	Ingresso / uscita
Con uscita impulsi		
WMWT-050-PE	50	2"
WMWT-065-PE	65	2" 1/2
WMWT-080-PE	80	3"
WMWT-100-PE	100	4"
WMWT-125-PE	125	5"
WMWT-150-PE	150	6"
WMWT-200-PE	200	8"
WMWT-250-PE	250	10"
WMWT-300-PE	300	12"
WMWT-400-PE	400	16"
WMWT-500-PE	500	20"
Predisposto per uscita impulsi		
WMWT-050-PR	50	2"
WMWT-065-PR	65	2" 1/2
WMWT-080-PR	80	3"
WMWT-100-PR	100	4"
WMWT-125-PR	125	5"
WMWT-150-PR	150	6"
WMWT-200-PR	200	8"
WMWT-250-PR	250	10"
WMWT-300-PR	300	12"
WMWT-400-PR	400	16"
WMWT-500-PR	500	20"

Prestazioni

Prestazioni metrologiche

DN	Ingresso / uscita	Portata min. (m^3/h)	Portata di transizione (m^3/h)	Portata nominale (m^3/h)	Portata max. (m^3/h)	Lettura minima (L)	Lettura massima (m^3)
50	2"	0,5	0,8	40	50	0,5	999.999
65	2" 1/2	0,788	1,26	63	78,75	0,5	999.999
80	3"	0,788	1,26	63	78,75	0,5	999.999
100	4"	1,25	2	100	125	0,5	999.999
125	5"	2	3,2	160	200	0,5	999.999
150	6"	3,125	5	250	312,5	5	9.999.999
200	8"	5	8	400	500	5	9.999.999
250	10"	7,875	12,6	630	787,5	50	99.999.999
300	12"	12,5	20	1000	1250	50	99.999.999
400	16"	20	32	1600	2000	50	99.999.999
500	20"	31,25	50	2500	3125	50	99.999.999

Q1 = portata minima, Q2 = portata di transizione, Q3 = portata permanente (colonna «Portata nominale»), Q4 = portata massima.

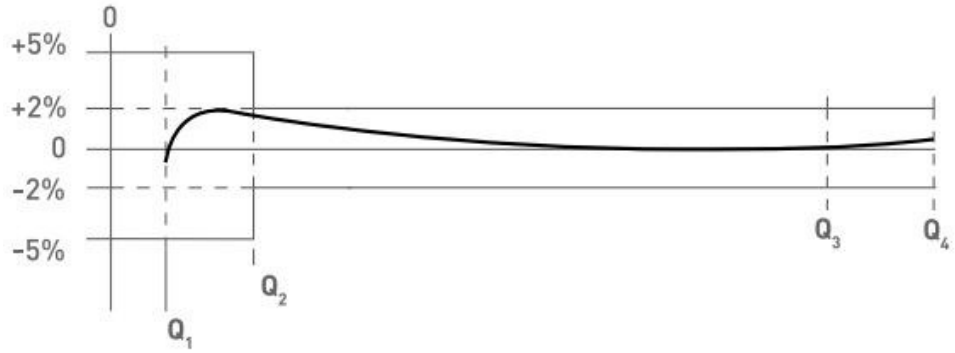

Curva di precisione, da Q1 a Q4

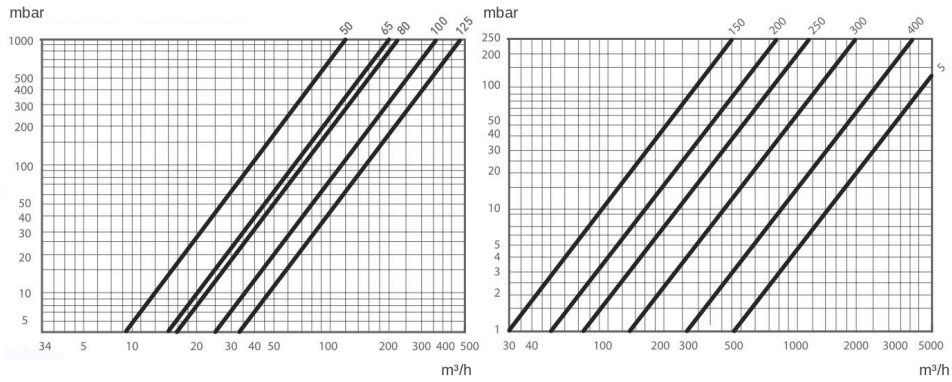

Perdita di carico in funzione della portata: da DN 50 a DN 125 (a sinistra), DN 150 e oltre (a destra)

Dimensioni

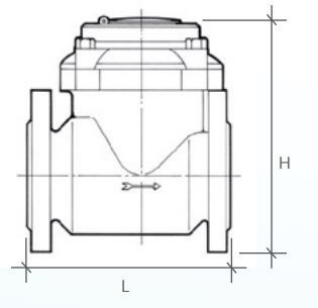

Contatore Woltmann: quote L e H

Dimensioni

DN	Ingresso / uscita	L (mm)	H (mm)
50	2"	200	252
65	2" 1/2	200	262
80	3"	225	272
100	4"	250	282
125	5"	250	297
150	6"	300	341
200	8"	350	371
250	10"	450	480
300	12"	500	516
400	16"	600	647
500	20"	800	785

Documenti correlati : W01-WMTG-FT-001, D05-AQUADOS-FT-001

Codici prodotto : WMWT-050-PE, WMWT-065-PE, WMWT-080-PE, WMWT-100-PE, WMWT-125-PE, WMWT-150-PE, WMWT-200-PE, WMWT-250-PE, WMWT-300-PE, WMWT-400-PE, WMWT-500-PE, WMWT-050-PR, WMWT-065-PR, WMWT-080-PR, WMWT-100-PR, WMWT-125-PR, WMWT-150-PR, WMWT-200-PR, WMWT-250-PR, WMWT-300-PR, WMWT-400-PR, WMWT-500-PR